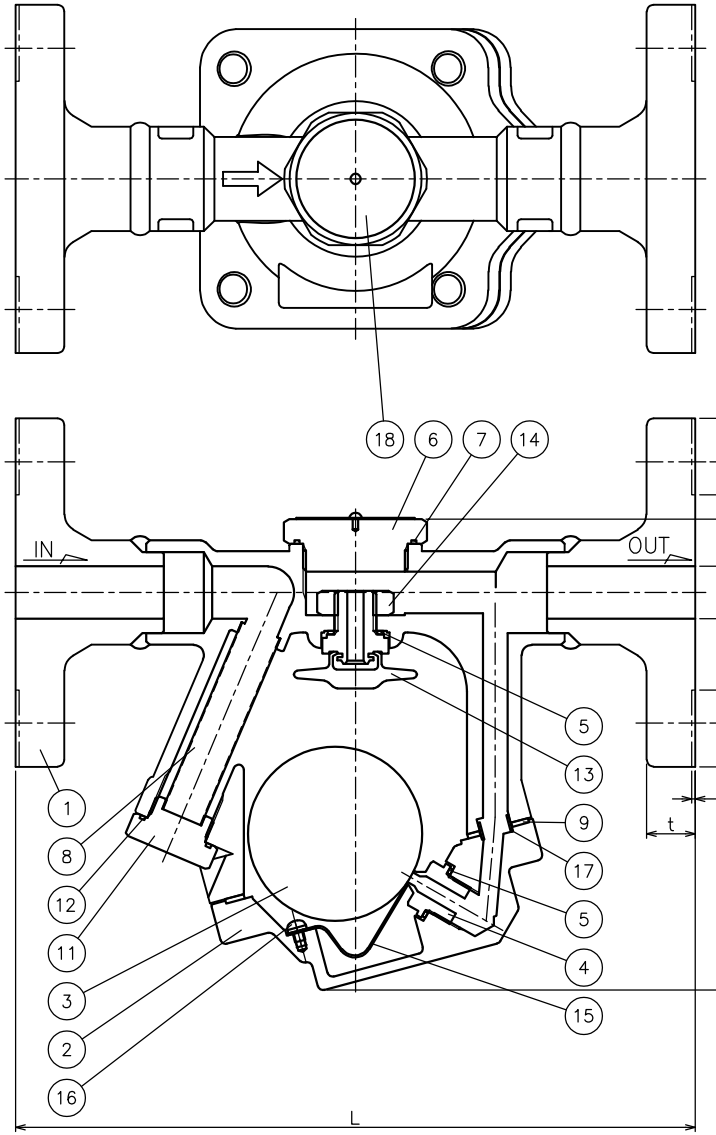

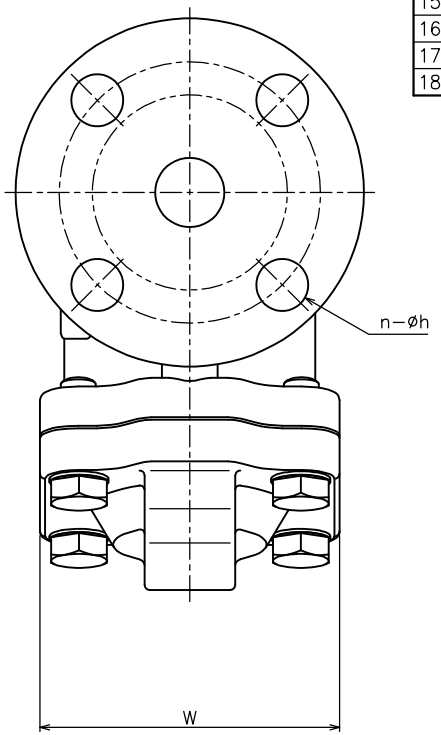

No.	NAME OF PARTS	部 品 名	MATERIAL	材 質
1	VALVE BODY	ホンタイ	STAINLESS STEEL	SCS 13A
2	BOTTOM COVER	シタフタ	〃	〃
3	FLOAT	フロート	〃	SUS 316L
4	SEAT RING	ベンザ	〃	SUS 420J2 or SUS 304
5	GASKET	ガスケット	〃	SUS 304
6	AIRVENT PLUG	クウキヌキプラグ	〃	〃
7	GASKET	ガスケット	PTFE	PTFE
8	NET	ネット	STAINLESS STEEL	SUS 304
9	GASKET	ガスケット	NON−ASBESTOS	ノンアスベスト
10	BOLT	ボルト	STAINLESS STEEL	SUS 316
11	NET PLUG	ネットプラグ	〃	SUS 304
12	GASKET	ガスケット	PTFE	PTFE
13	AIR VENT	クウキヌキベン	STAINLESS STEEL	SUS 304他
14	NUT	ナット	〃	SUS 304
15	BIMETAL	バイメタル	−	−
16	MACHINE SCREW	ナベコネジ	STAINLESS STEEL	SUS 304
17	COLLAR	カラー	〃	SUS 303
18	NAME PLATE	ネームプレート	〃	〃

SPECIFICATIONS（仕様）	
APPLICABLE PRESS.（適用圧力）	0.01~0.8 MPa
	0.01~2.1 MPa
APPLICABLE TEMP.（適用温度）	MAX. 220℃

DEMENSIONS（mm）

SIZE	FLANGE CODE	L	H	G	W	D	C	d	g	t	f	n	h	MASS（kg）
15A	JIS 10K、16K共用FF	175	21	113	86	95	70	15	−	12	−	4	15	3.8
	JIS 20KRF	175	21	113	86	95	70	15	51	14	1	4	15	3.9
20A	JIS 10K、16K共用FF	195	21	113	86	100	75	20	−	14	−	4	15	4.2
	JIS 20KRF	195	21	113	86	100	75	20	56	16	1	4	15	4.3
25A	JIS 10K、16K共用FF	215	21	113	86	125	90	25	−	14	−	4	19	5.3
	JIS 20KRF	215	21	113	86	125	90	25	67	16	1	4	19	5.4

CODE 製品記号	APPLICABLE PRESS. 適用圧力	FLANGE FACE TYPE フランジ座面
AF24F−DM	0.01~0.8 MPa	FLAT FACE（FF）
AF24F−DH	0.01~2.1 MPa	RAISED FACE（RF）

AF−24F TYPE
STEAM TRAP

AF−24F型
スチームトラップ

DRAWING 製図	G. Satoh
CHECK 検図	S. Hosokawa
DATE 日付	2026−10−7
NOTE	

APPROVED DWG.No. 出図番号

DWG.No.
AF24F−51A−P

VENN CO.,LTD.
株式会社 ベン