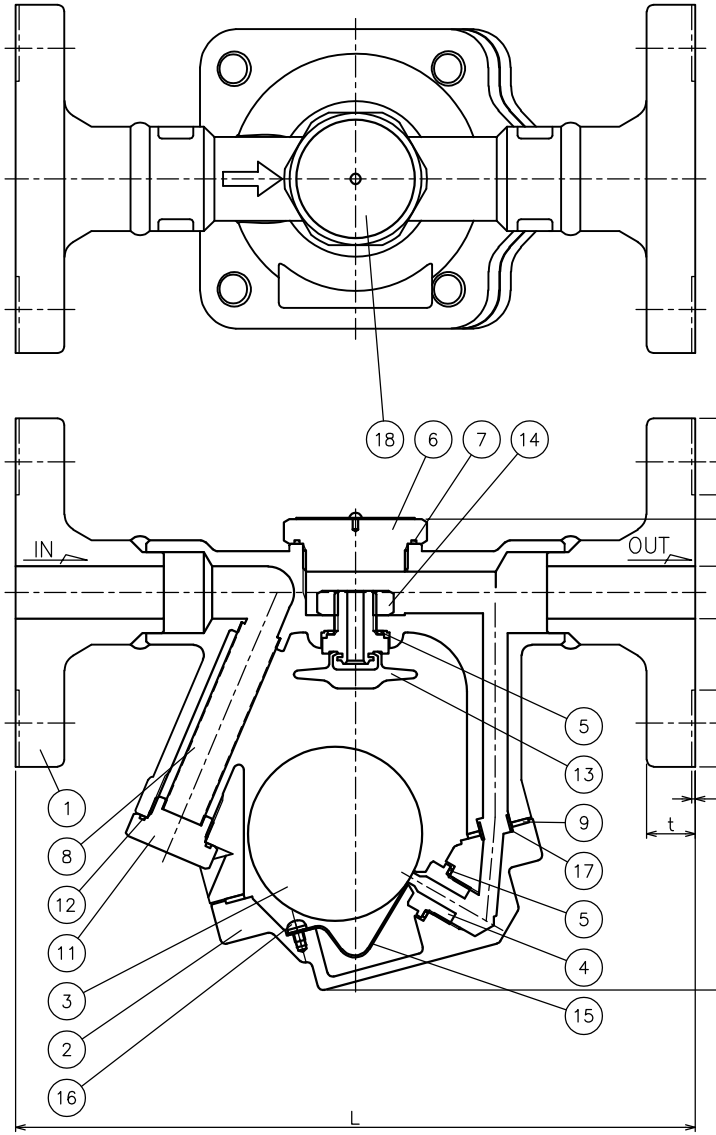


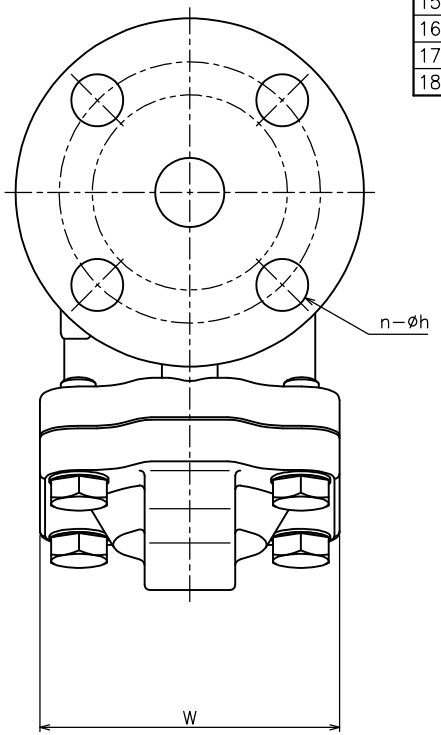


| No. | NAME OF PARTS | 部 品 名 | MATERIAL | 材 質 |
|---|---|---|---|---|
| 1 | VALVE BODY | ホンタイ | STAINLESS STEEL | SCS 13A |
| 2 | BOTTOM COVER | シタフタ | 〃 | 〃 |
| 3 | FLOAT | フロート | 〃 | SUS 316L |
| 4 | SEAT RING | ベンザ | 〃 | SUS 420J2 or SUS 304 |
| 5 | GASKET | ガスケット | 〃 | SUS 304 |
| 6 | AIRVENT PLUG | クウキヌキプラグ | 〃 | 〃 |
| 7 | GASKET | ガスケット | PTFE | PTFE |
| 8 | NET | ネット | STAINLESS STEEL | SUS 304 |
| 9 | GASKET | ガスケット | NON−ASBESTOS | ノンアスベスト |
| 10 | BOLT | ボルト | STAINLESS STEEL | SUS 316 |
| 11 | NET PLUG | ネットプラグ | 〃 | SUS 304 |
| 12 | GASKET | ガスケット | PTFE | PTFE |
| 13 | AIR VENT | クウキヌキベン | STAINLESS STEEL | SUS 304他 |
| 14 | NUT | ナット | 〃 | SUS 304 |
| 15 | BIMETAL | バイメタル | − | − |
| 16 | MACHINE SCREW | ナベコネジ | STAINLESS STEEL | SUS 304 |
| 17 | COLLAR | カラー | 〃 | SUS 303 |
| 18 | NAME PLATE | ネームプレート | 〃 | 〃 |

| SPECIFICATIONS（仕様） | |
|---|---|
| APPLICABLE PRESS.（適用圧力） | 0.01~0.8 MPa |
| | 0.01~2.1 MPa |
| APPLICABLE TEMP.（適用温度） | MAX. 220℃ |

DEMENSIONS（mm）

| SIZE | FLANGE CODE | L | H | G | W | D | C | d | g | t | f | n | h | MASS（kg） |
|---|---|---|---|---|---|---|---|---|---|---|---|---|---|---|
| 15A | JIS 10K、16K共用FF | 175 | 21 | 113 | 86 | 95 | 70 | 15 | − | 12 | − | 4 | 15 | 3.8 |
| | JIS 20KRF | 175 | 21 | 113 | 86 | 95 | 70 | 15 | 51 | 14 | 1 | 4 | 15 | 3.9 |
| 20A | JIS 10K、16K共用FF | 195 | 21 | 113 | 86 | 100 | 75 | 20 | − | 14 | − | 4 | 15 | 4.2 |
| | JIS 20KRF | 195 | 21 | 113 | 86 | 100 | 75 | 20 | 56 | 16 | 1 | 4 | 15 | 4.3 |
| 25A | JIS 10K、16K共用FF | 215 | 21 | 113 | 86 | 125 | 90 | 25 | − | 14 | − | 4 | 19 | 5.3 |
| | JIS 20KRF | 215 | 21 | 113 | 86 | 125 | 90 | 25 | 67 | 16 | 1 | 4 | 19 | 5.4 |

| CODE 製品記号 | APPLICABLE PRESS. 適用圧力 | FLANGE FACE TYPE フランジ座面 |
|---|---|---|
| AF24F−DM | 0.01~0.8 MPa | FLAT FACE（FF） |
| AF24F−DH | 0.01~2.1 MPa | RAISED FACE（RF） |

AF−24F TYPE
STEAM TRAP

AF−24F型
スチームトラップ

| | |
|---|---|
| DRAWING 製図 | G. Satoh |
| CHECK 検図 | S. Hosokawa |
| DATE 日付 | 2026−10−7 |
| NOTE | |

APPROVED DWG.No. 出図番号

DWG.No.
AF24F−51A−P

VENN CO.,LTD.
株式会社 ベン