No.	NAME OF PARTS	部品名	MATERIAL	材質
1	BODY	ホンタイ	DUCTILE CAST IRON	FCD 450
2	COVER	カバー	〃	〃
3	NET	ネット	STAINLESS STEEL	SUS 304
4	STOPPER	ストッパー	〃	〃
5	BUSHING	ブッシュ	BRASS	C 3604 B
6	PLUG(R1)	プラグ	CARBON STEEL	SWCH 10R
7	PLUG(R3/8)	プラグ	〃	〃
8	PLUG(R1/2)	プラグ	〃	〃
9	GASKET	ガスケット	NON-ASBESTOS	ノンアスベスト
10	BOLTS	ロッカクボルト	ALLOY STEEL	SNB 7
11	EYEBOLTS	アイボルト	ROLLED STEEL	SS 400
12	PIN	ピン	STAINLESS STEEL	SUS 304
13	NUTS	ロッカクナット	〃	〃

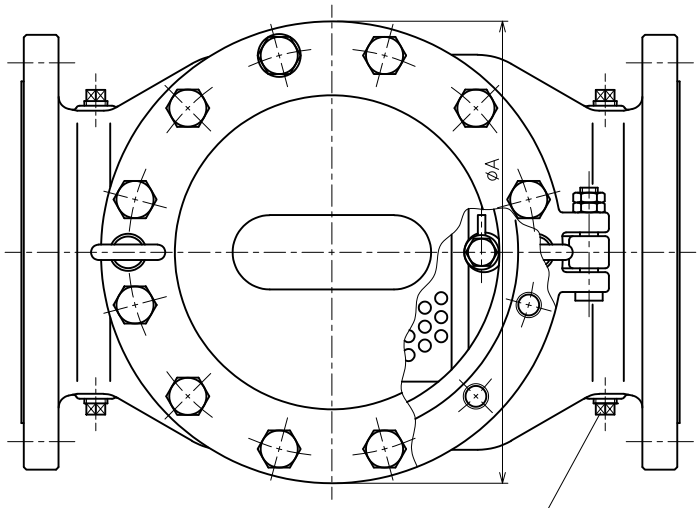

PLANE FIG.
平面図

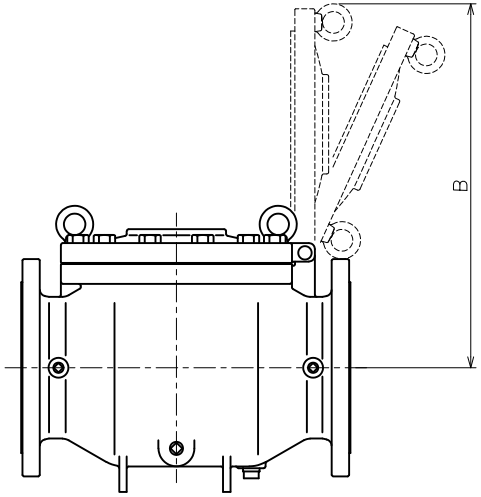

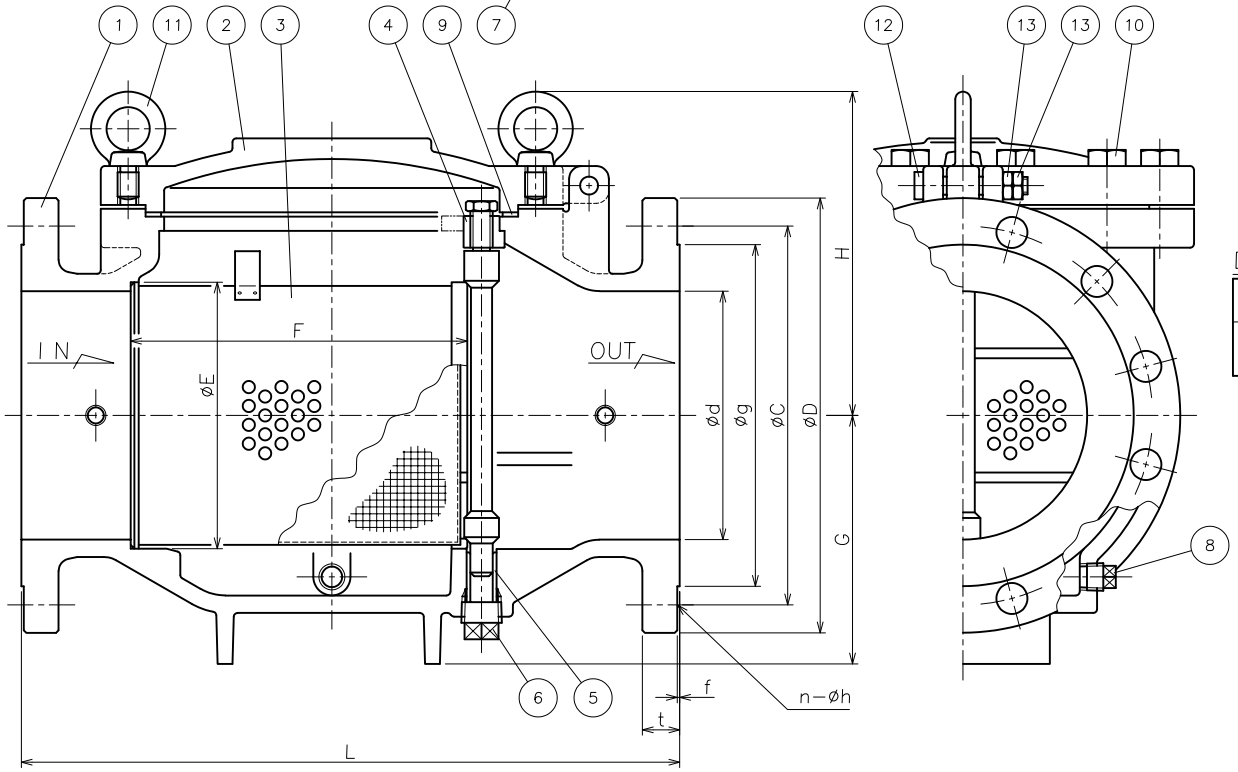

SPECIFICATIONS(仕様)	
APPLICABLE PRESS.(適用圧力)	MAX. 1.6MPa
	MAX. 2.0MPa
APPLICABLE TEMP.(適用温度)	MAX. 220℃

DIMENSIONS(mm)

SIZE	FLANGE CODE	L	D	C	g	d	t	f	n	h	H	G	A	B	E	F	MASS (kg)
200	JIS 16K	522	350	305	275	200	26	2	12	25	261	200	372	586	214.5	272	105
	JIS 20K	530	350	305	275	200	30	2	12	25							

CODE 製品記号	MESH メッシュ
KT4H-M	20
KT4H-M	40
KT4H-M	60
KT4H-M	80
KT4H-M	100

KT-4H TYPE
STRAINER

KT-4H 型
ストレーナ

DRAWING 製図	S.Sato
CHECK 検図	S.Hosokawa
DATE 日付	2025- 3-19
NOTE	JIS 16K JIS 20K
APPROVED DWG.No. 出図番号	
DWG.No.	KT4H-12E-P

VENN CO.,LTD.
株式会社