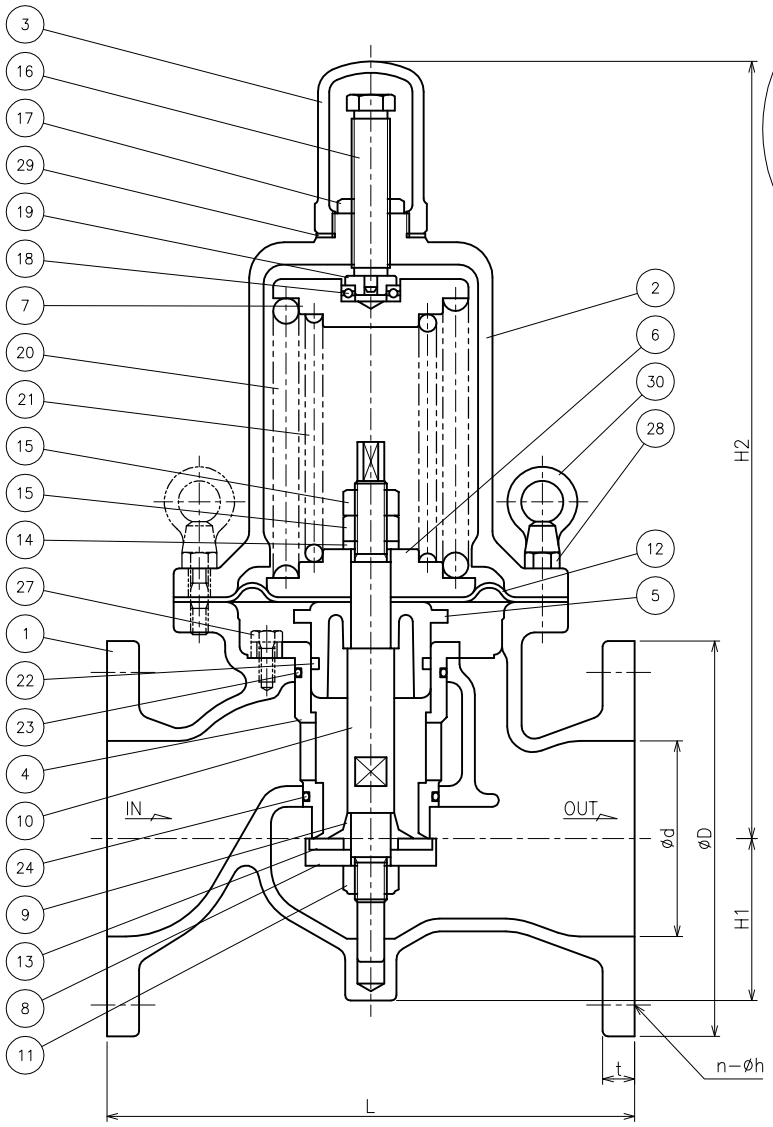

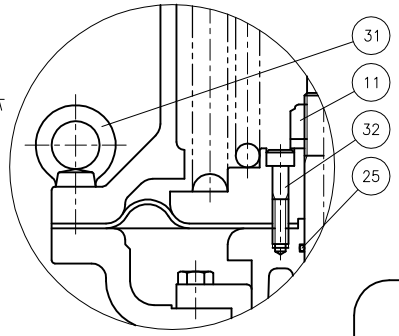

SIZE : 150

水道法性能基準適合品
［鉛除去表面処理］

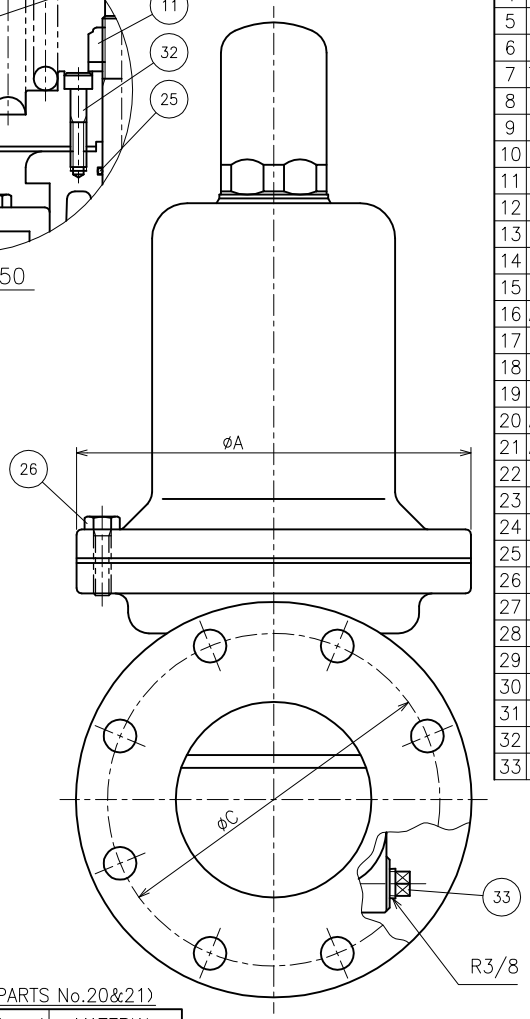

No.	NAME OF PARTS	部品名	MATERIAL	材質
1	VALVE BODY	ホンタイ	CAST BRONZE	CAC 406
2	SPRING CASE	バネケース	CAST IRON	FC 200
3	CAP	キャップ	〃	〃
4	SEAT RING	ベンザ	CAST BRONZE	CAC 406
5	DIAPHRAGM SEAT	ダイヤフラムオサエ	〃	〃
6	BOTTOM SPRING SEAT	シタバネウケ	CAST IRON	FC 200
7	TOP SPRING SEAT	ウエバネウケ	〃	〃
8	DISC HOLDER	ディスクホルダー	STAINLESS STEEL	SUS 304
9	DISC SEAT	ディスクオサエ	BRASS	C 3604 B
10	STEM	ステム	STAINLESS STEEL	SUS 304
11	U NUT	U ナット	〃	〃
12	DIAPHRAGM	ダイヤフラム	SYNTHETIC RUBBER	耐塩素EPDM
13	SEAT DISC	シートディスク	〃	〃
14	SPRING WASHER	バネザガネ	STAINLESS STEEL	SUS 304
15	NUT（SIZE:125A）	6カクナット	〃	〃
16	ADJUSTING SCREW	チョウセツネジ	BRASS	C 3771 B
17	LOCK NUT	チョウセツL ナット	ROLLED STEEL	SS 400
18	BEARING	ベアリング	BEARING STEEL	SUJ 2
19	BEARING SEAT	ベアリングウケ	STAINLESS STEEL	SUS 403
20	ADJUSTING SPRING	チョウセツバネ	SPRING STEEL	SAE 9254 or SUP 9
21	ADJUSTING SPRING	チョウセツバネ		
22	O RING	O リング	SYNTHETIC RUBBER	EPDM
23	O RING	O リング	〃	〃
24	O RING	O リング	〃	〃
25	O RING	O リング	〃	〃
26	BOLT	6カクボルト	STAINLESS STEEL	SUS 304
27	BOLT	6カクボルト	〃	〃
28	STUD, NUT（SIZE : 125A）	スタッド,6カクナット	〃	〃
29	GASKET	キャップガスケット	NON−ASBESTOS	ノンアスベスト
30	LIFTING EYE NUT	アイナット	ROLLED STEEL	SS 400
31	LIFTING EYE BOLT	アイボルト	〃	〃
32	BOLT	6カクアナツキボルト	Cr. Mo. STEEL	SCM 435
33	PLUG	プラグ	BRASS	C 3604 B

SPECIFICATIONS(仕様)	
FLUID(流体)	
INLET PRESS.(一次側圧力)	MPa
OUTLET PRESS.(二次側圧力)	MPa
TEMP.(温度)	℃

SPRING TABLE（PARTS No.20&21）

WIRE DIAMETER（mm）	MATERIAL
OVER 4.5 TO 12	SAE 9254
OVER 12	SUP 9

DIMENSIONS（mm）　FLANGE CODE : JIS 10K

SIZE	L	A	H1	H2	D	C	d	t	n	h
125	330	250	105	490	250	210	125	20	8	23
150	400	340	130	660	280	240	150	22	8	23

Q'TY SPRING TO BE USED IS
FOUND ON THE FOLLOWING TABLE.

TYPE	ADJUSTING RANGE MPa	PARTS No.	Q'TY
RD−33FN TYPE L	0.05 ~ 0.35	20	1
RD−33FN TYPE H	0.30 ~ 0.50	20 & 21	2

CODE 製品記号	ADJUSTING RANGE MPa
RD33FN−FL	0.05 ~ 0.35
RD33FN−FH	0.30 ~ 0.50

RD−33FN TYPE
PRESSURE
REDUCING VALVE
RD−33FN 型
減圧弁

DRAWING 製図	S. Sato
CHECK 検図	S. Hosokawa
DATE 日付	2025− 3−17
NOTE	JWWA
APPROVED DWG.No. 出図番号	
DWG.No.	RD33FN−62E−P

VENN CO.,LTD.
株式会社ベン