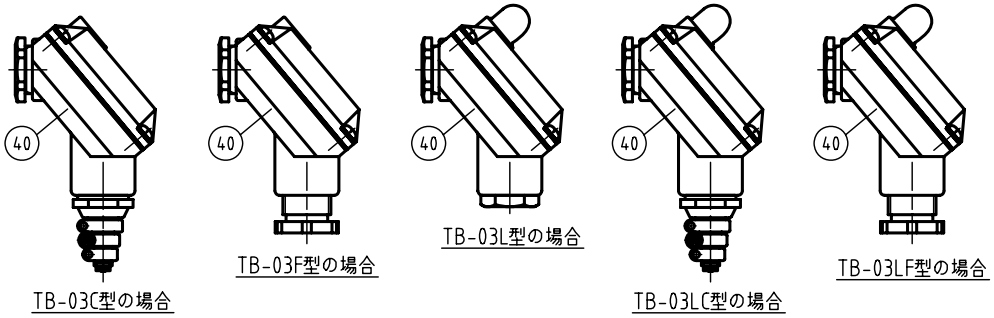

CODE 製品記号	RATED VOLTAGE 定格電圧
PF22C-W	AC100V 50/60Hz AC110V 60Hz
	AC200V 50/60Hz AC220V 60Hz
	AC24V 50/60Hz
	AC110V 50Hz AC115V 50/60Hz
	AC220V 50Hz AC230V 50/60Hz

NO.	NAME OF PARTS		MATERIAL	QTY	REMARKS
1	BODY	ホンタイ	CAC408	1	
2	COVER	ウエフタ	CAC408	1	COVER ASSEMBLY
3	GUIDE RING	ガイドリング	PTFE	1	
4	GUIDE RING	ガイドリング	PTFE	1	
6	COVER GASKET	ガスケット	PTFE	1	
7	GASKET	ガスケット	PTFE	1	
8	PISTON	ピストン	C3604B	1	MAIN VALVE ASSEMBLY
9	DISC WASHER	ディスクオサエ	C3604B	1	
10	DISC	ディスク	PTFE	1	
11	PISTON GUIDE	ピストンガイド	SUS304	1	
12	PILOT SEAT	Pベンザ	SUS304	1	
13	PILOT GASKET	Pガスケット	PTFE	1	
15	PILOT DISC	Pディスク	PTFE	1	
16	PILOT SPRING	Pバネ	SUS304WPB	1	
17	PILOT VALVE	Pベン	SUS304	1	
18	JOINT SPRING	ジョイントバネ	SUS	1	
19	PISTON RING	ピストンリング	PTFE	2	
20	PISTON RING SPRING	ピストンリングバネ	SUS304WPB	2	
21	RETURN SPRING	フッキバネ	SUS304WPB	1	
22	RETAINING RING-C TYPE	C-トメワ(ジク)	SUS304	1	
23	PUSH ROD	オシボウ	SUS304	1	
24	FIXED CORE	コテイコア	SUS & Cu	1	GUIDE TUBE ASSEMBLY
25	GUIDE PIPE	アンナイカン	SUS304TP	1	
26	PLUNGER	プランジャ	SUS	1	
27	CUSHION SPRING SEAT	クッションバネウケ	SUS303	1	
28	CUSHION SPRING	クッションバネ	SUS304WPB	1	
29	CUSHION SPRING WASHER	クッションバネオサエ	SUS303	1	
30	FIXED CAP	コテイキャップ	SUS304	1	
31	BOLT & WASHER	ボルト & ワッシャ	SUS304	4	
32	MAGNET COIL	デンジコイル		1	COIL ASSEMBLY
36	COIL HOLDER	コイルオサエ	SUS403	1	
37	CONICAL SPRING WASHER	サラバネ	SUS304	1	
38	CAP NUT	キャップナット	C3604B	1	Ni PLATED
39	NAME PLATE	ネームプレート	A5N01P	1	
40	TERMINAL BOX	タンシバコ		1	
41	O RING	Oリング	FKM	2	
42	GROUND PLATE	アースプレート	A5052P	1	

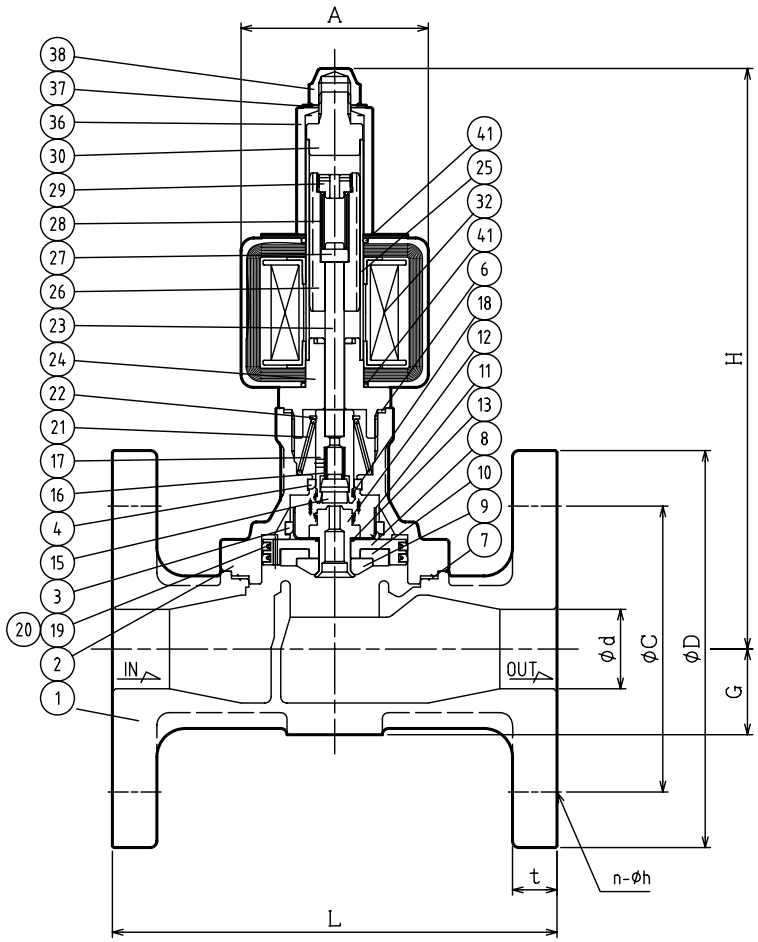

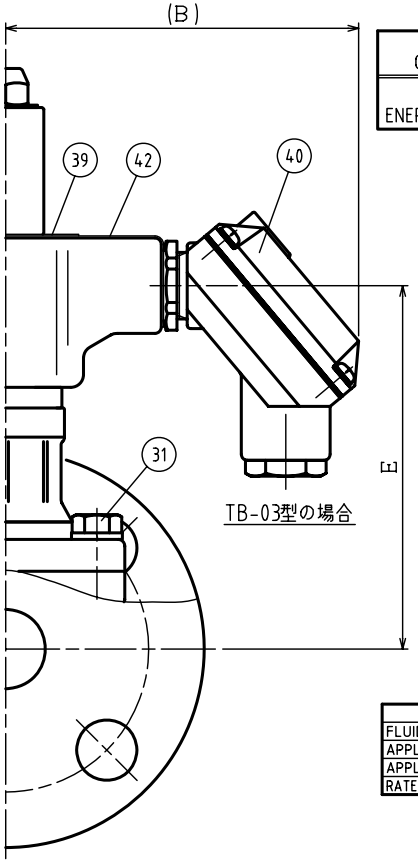

作動 OPERATION
通電閉 ENERGIZED CLOSE

SPECIFICATIONS (仕様)	
FLUID (流体)	
APPLICABLE PRESS.(適用圧力)	MPa
APPLICABLE TEMP.(流体温度)	℃
RATED VOLTAGE (定格電圧)	V / Hz

DIMENSIONS (mm) FLANGE CODE : JIS 10K FF

SIZE	d	L	D	C	t	n	h	H	G	A	B	E
15	15	112	95	70	12	4	15	174	21	59	115	106
20	20	118	100	75	14	4	15	178	24	59	115	110
25	25	140	125	90	14	4	19	183	27	59	115	115

PF-22C TYPE
SOLENOID VALVE

PF-22C型 電磁弁

DRAWING 製図	H. Hamada
CHECK 検図	H. Kobayashi
DATE 日付	2024-10-30
NOTE	AC用、端子箱付 15/25A

APPROVED DWG.No. 出図番号

DWG.No. PF22C-101D-P

VENN CO.,LTD. 株式会社