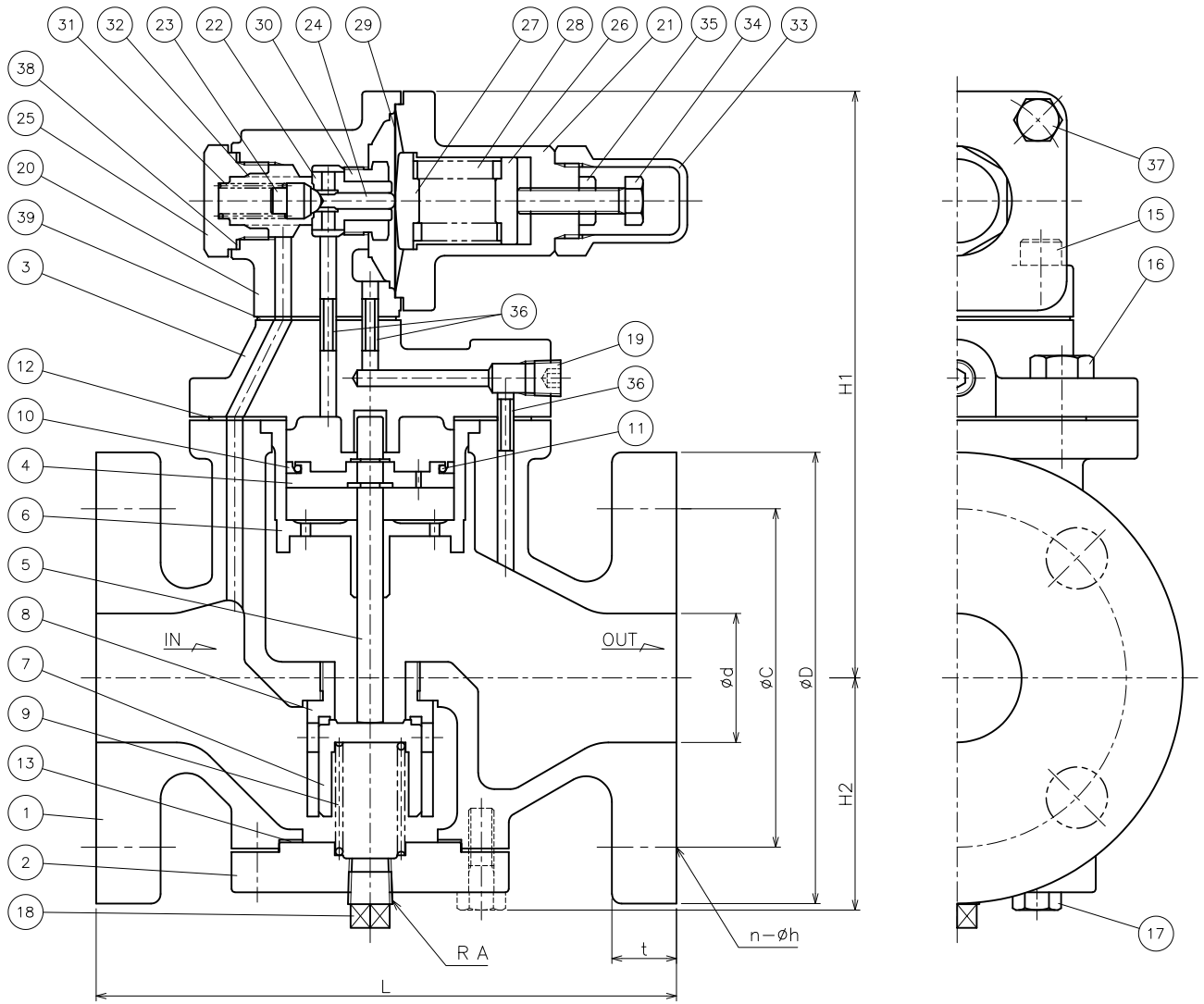

No.	NAME OF PARTS	部品名	MATERIAL	材質
1	VALVE BODY	ホンタイ	CAST IRON	FC 200
2	BOTTOM FLANGE	シタフタ	〃	〃
3	TOP FLANGE	ウエフタ	〃	〃
4	PISTON	ピストン	BRASS	C 3604 B
5	PISTON ROD	ピストンロッド	STAINLESS STEEL	SUS 304
6	CYLINDER	シリンダー	CAST BRONZE	CAC 406
7	DISC	ベンタイ	STAINLESS STEEL	SUS 403
8	SEAT RING	ベンザ	〃	SUS 416
9	DISC SPRING	ベンバネ	STAINLESS STEEL	SUS304−WPB (15~25A)
			PIANO WIRE	SWP−A (32~80A)
10	PISTON RING	ピストンリング	PTFE	PTFE
11	PISTON SPRING	ピストンバネ	STAINLESS STEEL	SUS 403
12	GASKET	ウエガスケット	NON−ASBESTOS	ノンアスベスト
13	GASKET	シタガスケット	〃	〃
15	BOLT	ロッカクアナツキボルト	Cr−Mo STEEL	SCM 435
16	BOLT	ロッカクアナツキボルト	Cr−Mo STEEL	SCM 435 (15~25A)
		ロッカクボルト	ROLLED STEEL	SS 400 (32~80A)
17	BOLT	ロッカクボルト	ROLLED STEEL	SS 400
18	PLUG	プラグ	CARBON STEEL	SWCH 10R
19	PLUG	ロッカクアナツキプラグ	〃	〃
20	PILOT BODY	Pホンタイ	CAST IRON	FC 200
21	SPRING CASE	バネケース	DUCTILE CAST IRON	FCD 450
22	PILOT SEAT RING	Pベンザ	STAINLESS STEEL	SUS 303
23	PILOT DISC	Pベンタイ	STAINLESS STEEL & BRASS	SUS 440C & C 3604 B
24	PILOT DISC STEM	Pステム	STAINLESS STEEL	SUS 420F
25	PLUG	シツフタ	BRASS	C 3604 B
26	TOP SPRING SEAT	ウエバネウケ	〃	〃
27	BOTTOM SPRING SEAT	シタバネウケ	〃	〃
28	ADJUSTING SPRING	チョウセツバネ	SPRING STEEL	SWOSC−V
29	DIAPHRAGM	ダイヤフラム	STAINLESS STEEL	SUS 631
30	PILOT SEAT BUSHING	Pベンザオサエ	BRASS	C 3604 B
31	PILOT DISC SPRING	Pベンバネ	STAINLESS STEEL	SUS304−WPB
32	STRAINER	ストレーナ	〃	SUS 304
33	CAP	キャップ	DUCTILE CAST IRON	FCD 450
34	ADJUSTING SCREW	チョウセツネジ	ROLLED STEEL	SS 400
35	LOCK NUT	ロッカクナット	〃	〃
36	ROLL PIN	ロールピン	STAINLESS STEEL	SUS 420
37	BOLT	ロッカクボルト	ROLLED STEEL	SS 400
38	GASKET	ガスケット	COPPER	C 1100 P
39	GASKET	ガスケット	NON−ASBESTOS & STAINLESS STEEL	ノンアスベスト & SUS 304

DIMENSIONS (mm)　FLANGE CODE:JIS 10K

SIZE	L	H1	H2	D	C	d	t	n	h	R A	MASS(kg)
15	140	155	62	95	70	15	16	4	15	1/4	7
20	140	155	62	100	75	20	18	4	15	1/4	7.5
25	150	160	67	125	90	25	18	4	19	1/4	8.8
32	180	182	73	135	100	32	20	4	19	3/8	11.8
40	180	182	73	140	105	40	20	4	19	3/8	11.8
50	200	187	86	155	120	50	20	4	19	3/8	15.7
65	230	202	94	175	140	65	22	4	19	3/8	21.2
80	260	221	110	185	150	80	22	8	19	3/8	27

SPECIFICATIONS(仕様)	
FLUID(流体)	
INLET PRESS.(一次側圧力)	MPa
OUTLET PRESS.(二次側圧力)	MPa
TEMP.(温度)	℃

CODE 製品記号	ADJUSTING RANGE MPa
RP6P−B	0.03 ~ 0.8

RP−6P TYPE PRESSURE REDUCING VALVE
RP−6P 型
減圧弁

DRAWING 製図	T.Sekikawa
CHECK 検図	S.Hosokawa
DATE 日付	2024− 9− 1
NOTE	FC/CAC
APPROVED DWG.No. 出図番号	
DWG.No.	RP6P−01J−P

VENN CO.,LTD.
株式会社ベン