水道法性能基準適合品
［鉛除去表面処理］

NO.	NAME OF PARTS		MATERIAL	QTY	REMARKS
1	VALVE BODY	ホンタイ	CAC406	1	
2	COVER	カバー	CAC406	1	
3	SEAT RING	ベンザ	CAC406C	1	
4	DISC HOLDER	ベンタイ	CAC406C	1	ASSEMBLY
5	DISC	ディスク	EPDM	1	
6	LEVER	レバー	SUS 304	1	
7	SPRING	バネ	SUS 304WP	1	
8	HANGER	バネシジカナグ	SUS 304CP	1	
9	FLOAT	フロート	PP	1	ASSEMBLY
10	HOOK	フロートツリカナグ	SUS 304	1	
11	O RING	O リング	EPDM	1	
12	O RING	O リング	EPDM	1	
13	WAVE WASHER	ウェーブワッシャ	SUS 304CS	1	
14	VACUUM BREAKER	キュウキベン	POM/NBR SUS 304WP	1	ASSEMBLY
15	RETAINING RING	トメワ	SUS 304CS	1	
16	PLUG	プラグ	CAC406C	1	
17	O RING	O リング	NBR	1	
18	AIR IN・OUTLET FITTING	キュウハイキツギテ	C3771B/	1	

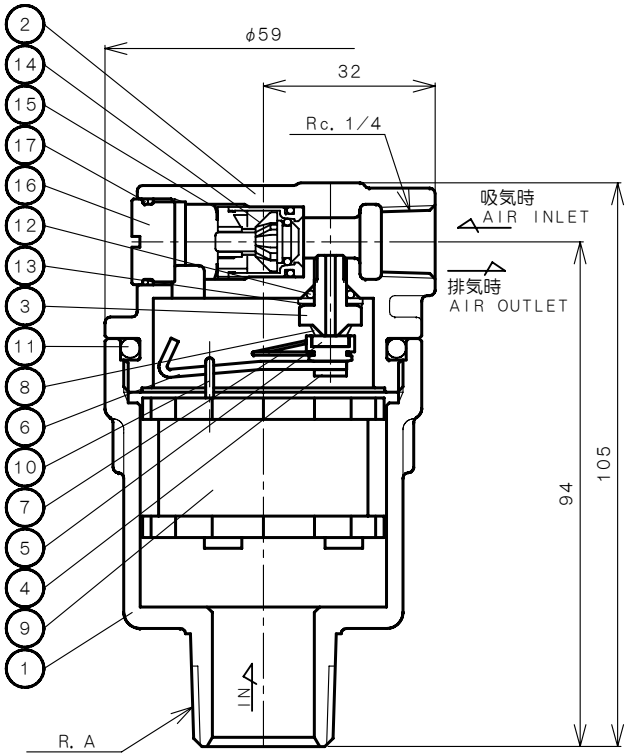

付属品：吸排気継手
ACCESSORY：FITTING

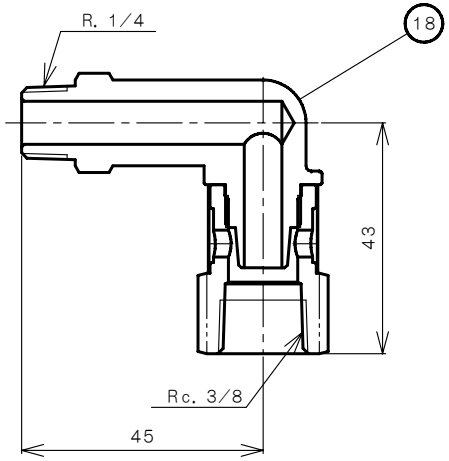

吸気・排気口への配管の際は、付属されている「吸排気継手」を図のように取付てください。
WHEN CONNECTING TO AIR-INLET/OUTLET, INSTALL THE ACCESSORY FITTING AS SHOWN BELOW:

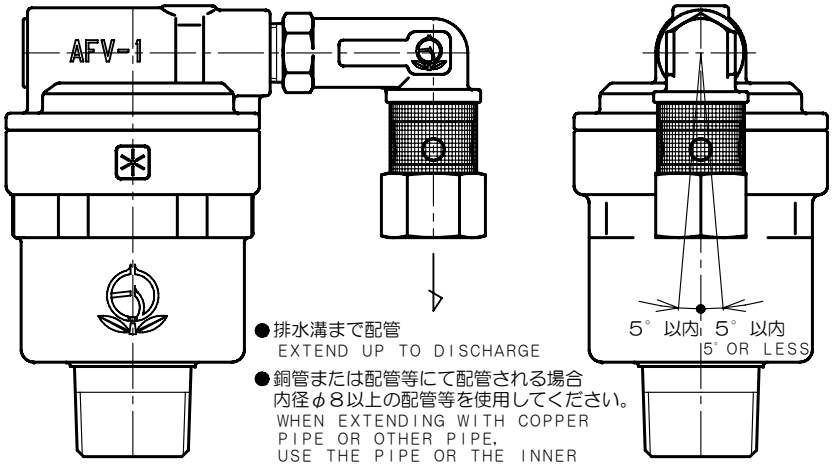

●排水溝まで配管
EXTEND UP TO DISCHARGE

●銅管または配管等にて配管される場合
内径φ8以上の配管等を使用してください。
WHEN EXTENDING WITH COPPER PIPE OR OTHER PIPE, USE THE PIPE OR THE INNER SIZE φ8mm OR MORE.

SPECIFICATIONS

適用流体 APPLICABLE FLUID	水・温水 COLD OR HOT WATER
適用圧力 APPLICABLE PRESSURE	最高. 1.0MPa MAX.
流体温度 APPLICABLE TEMPERATURE	5～80℃
吸気弁作動圧力 OPERATIVE PRESSURE FOR VACUUM	−1.0kPa (圧力0より吸気) (VACUUMING FROM PRESSURE "0")

DIMENSIONS

SIZE	A
15	1/2
20	3/4
25	1

DIMENSIONS (mm)

製品記号 CODE
AFV1N−F

AFV−1N TYPE
AIR VENT VALVE WITH VACUUM BREAK FUNCTION
AFV−1N 型
吸気機構付空気抜弁

APPROVED 承認	CHECK 検図	DRAWING 製図
K. Nakamura	S. Akiyama	K. Hamada
DATE 日付	2022-7-25	
NOTE		

APPROVED DWG. NO. 出図番号
DWG. No. 原図番号
AFV1N−01E−P
SER. No. 管理番号

VENN CO.,LTD.
株式会社ベン