NO.	NAME OF PARTS		MATERIAL	QTY	REMARKS	NO.	NAME OF PARTS		MATERIAL	QTY	REMARKS
1	VALVE BODY	ホンタイ	CAC406	1		9	O RING	O リング	EPDM	2	
2	JOINT GUIDE	ツギテガイド	CAC406C	1		10	O RING	O リング	EPDM	1	
3	UNION NUT	ユニオンナット	CAC406C	1		11	PACKING	パッキン	EPDM	1	
4	SEAT DISC	ディスク	EPDM	1		12	PACKING RING	パッキンリング	POM	1	
5	DISC	ベンタイ	NORYL	1		13	PACKING NUT	パッキンナット	CAC406C	1	
6	GUIDE	ガイド	NORYL	1		14	EXP. PIPE	シンシュクカン	CAC406C	1	
7	SEAT	ベンザ	NORYL	1		15	UNION GASKET	ユニオンガスケット	EPDM	1	
8	DISC SPRING	ベンバネ	SUS304	1							

DIMENSIONS (mm)

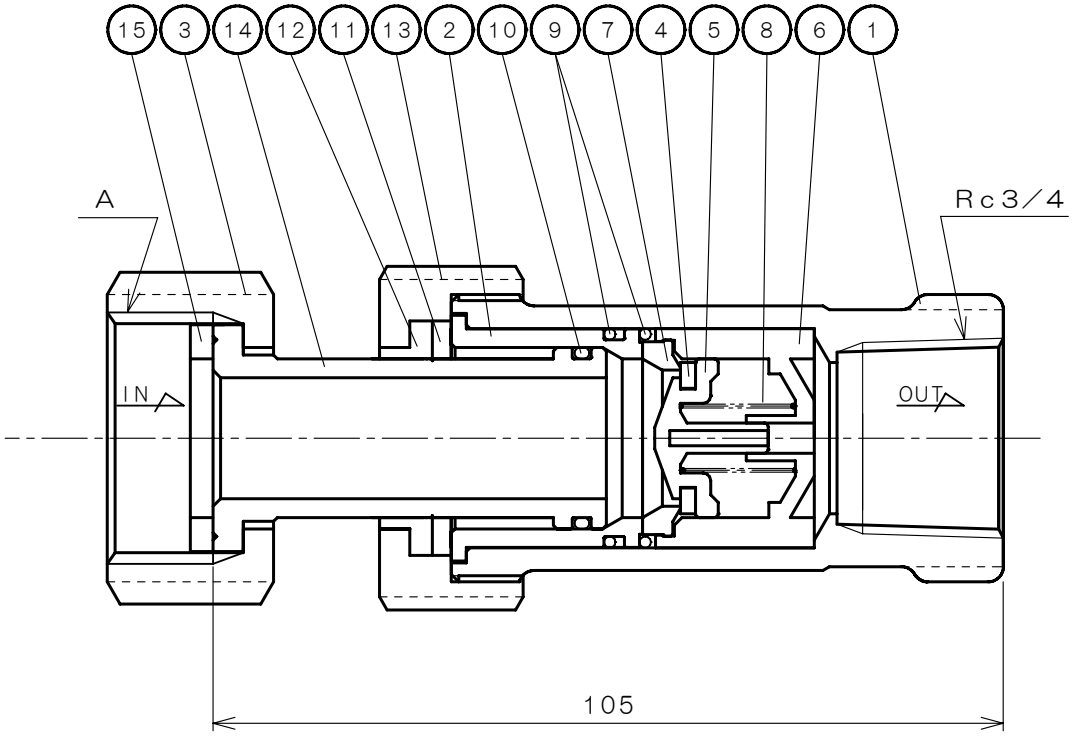

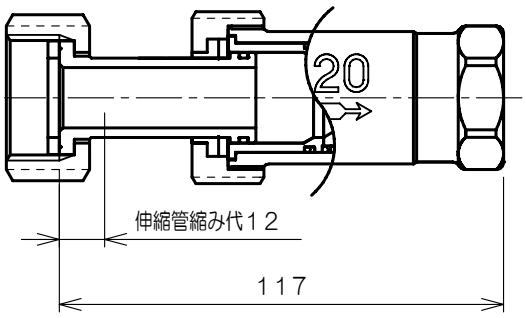

製品記号 CODE	A
CS4N-F	G1
CS4NT-F	φ33.1X14山/in (都ねじ)

SPECIFICATIONS

適用流体 APPLICABLE FLUID	水道水・水・温水 COLD OR HOT WATER
適用圧力 APPLICABLE PRESSURE	最高. MAX. 1.0MPa
流体温度 APPLICABLE TEMPERATURE	MAX 90°C

水道法性能基準適合品
[鉛除去表面処理]

CS-4N TYPE CHECK VALVE WITH EXP. PIPE UNIT CS-4N 型 伸縮管付逆止弁	APPROVED 承認	CHECK 検図	DRAWING 製図
	K. Nakamura	S. Akiyama	K. Hamada
	DATE 日付	2022-7-25	
	NOTE		
APPROVED DWG. NO. 出図番号			
DWG. No. 原図番号 CS4N-61E-P	VENN CO.,LTD. 株式会社ベン		
SER. No. 管理番号			