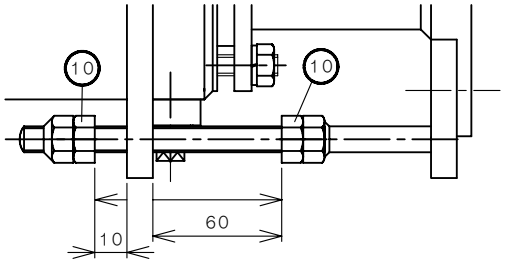

No. 10 (セットナット) は、配管後緩め図示寸法通り移動して下さい。

No. 10 REMOVE THESE NUTS AS INDICATED AFTER INSTALLATION.

NO.	NAME OF PARTS		MATERIAL GB規格	MATERIAL JIS規格	QTY	REMARKS
1	FLANGE	フランジ	Q 235	SS 400 (相当)	2	
2	PIPE PIECE	タンカン	Q 235	SS 400 (相当)	2	
3	EXTERNAL COVER	ガイトウ	Q 235	SS 400 (相当)	1	
4	INTERRNAL SLEEVE	ナイトウ		SUS 316L	1	
5	BELLOWS	ベローズ		SUS 316L	1	
6	RING	リング	Q 235	SS 400 (相当)	1	
7	RING	リング	Q 235	SS 400 (相当)	1	
8	ANCHOR BASE	アンカーベース	Q 235	SS 400 (相当)	1	
9	PACKING GLAND	パッキンオサエ	Q 235	SS 400 (相当)	1	
10	SET NUT	セットナット	Q 235	SS 400 (相当)	8	
11	PLUG	プラグ	Q 235	SS 400 (相当)	1	
12	GUIDE BOLT	ガイドボルト	Q 235	SS 400 (相当)	4	
13	STUD	スタッド	Q 235	SS 400 (相当)	4	FOR 32/250A
					6	FOR 300/400A
14	PACKING	パッキン		NON ASBESTOS	1	
15	FIXED NUT	コテイナット	Q 235	SS 400 (相当)	8	

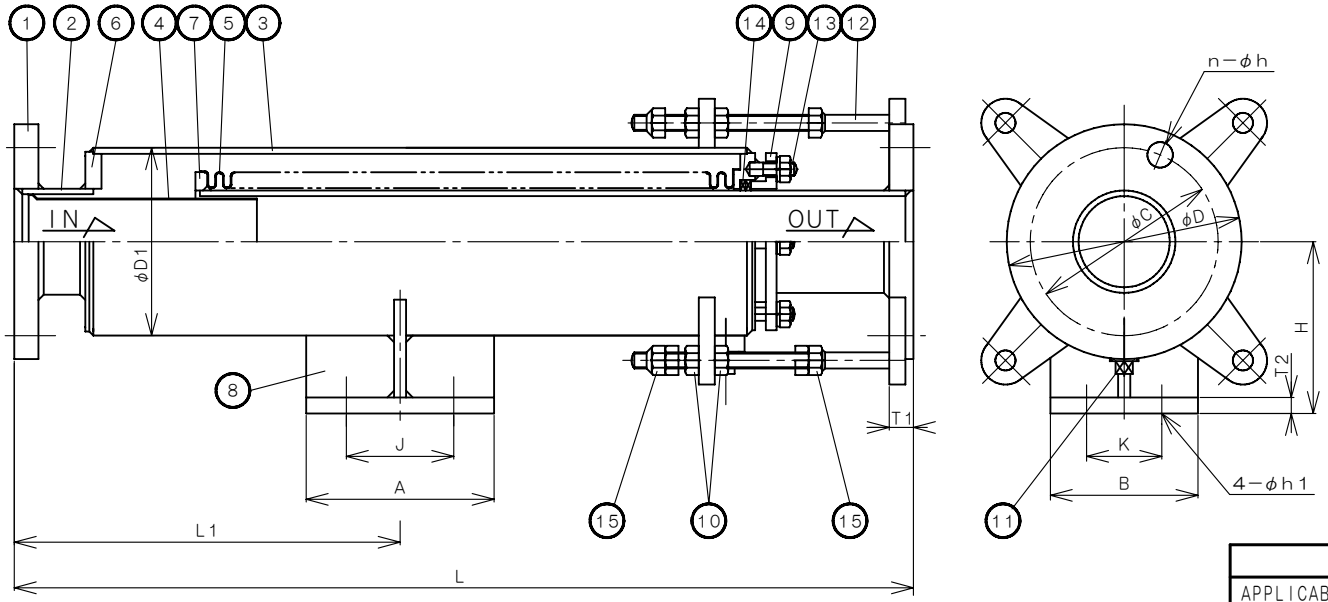

REMARKS	備　考
POSITION PARTS No. 11 PLUG DOWN SIDE DISCHARGE DRAINS FROM THE PLUG WHEN NOT IN OPERATION FOR SOME TIME.	配管する時は、プラグNo. 11を下側にして下さい。使用休止中は、プラグNo. 11からドレンを排出して下さい。

SPECIFICATIONS	(仕 様)
APPLICABLE TEMP. (適用温度)	MAX. 220℃
EXTERNAL PAINTING (外部塗装)	SILVER (シルバー)
EXPANSION & CONTRACTION (伸縮量)	+10mm −60mm
FLANGE CODE (フランジ規格)	JIS 10K NOMINAL PRESS. 1.0MPa

DIMENSIONS (mm)

SIZE	L	L1	D1	D	C	T1	n	h	H	ANCHOR BASE A	B	J	K	h1	T2
32	650	277.5	101.6	135	100	16	4	19	88	130	100	90	60	14	9
40	650	277.5	101.6	140	105	16	4	19	88	130	100	90	60	14	9
50	650	277.5	139.8	155	120	16	4	19	128	140	110	100	70	22	9
65	670	287.5	139.8	175	140	18	4	19	128	140	110	100	70	22	12
80	700	297.5	165.2	185	150	18	8	19	138	140	110	100	70	22	12
100	700	295	190.7	210	175	18	8	19	163	180	140	135	95	22	16
125	700	307.5	241.8	250	210	20	8	23	190	200	150	155	105	22	16
150	700	296	318.5	280	240	22	8	23	245	220	160	175	115	22	16
200	750	323	355.6	330	290	22	12	23	265	240	180	195	135	25	16
250	770	345.5	406.4	400	355	24	12	25	289	260	200	210	150	25	16
300	770	342.5	457.2	445	400	24	16	25	300	280	220	225	165	28	19

CODE 製品記号
JB19−N

JB-19 BELLOWS TYPE
EXPANSTION PIPE JOINTS

JB−19 型

ベローズ形伸縮管継手

APPROVED 承認	CHECK 検図	DRAWING 製図
K. Nakamura	S. Akiyama	K. Hamada
DATE 日付	2022−7−25	
NOTE		

APPROVED DWG. NO. 出図番号

DWG. No. 原図番号

JB19−01K−P

SER. No. 管理番号

VENN CO.,LTD.
株式会社ベン