NO.	NAME OF PARTS		MATERIAL GB規格	MATERIAL JIS規格	QTY	REMARKS
1	FLANGE	フランジ		S 25 C	2	
2	PIPE PIECE	タンカン	Q 235	SS 400 (相当)	2	
3	RING	リング	Q 235	SS 400 (相当)	4	
4	EXTERNAL COVER	ガイトウ	Q 235	SS 400 (相当)	1	
5	INTERRNAL SLEEVE	ナイトウ		SUS 316L	1	
6	BELLOWS	ベローズ		SUS 316L	1	
7	RING	リング	Q 235	SS 400 (相当)	—	
8	RING	リング	Q 235	SS 400 (相当)	1	
9	ANCHOR BASE	アンカーベース	Q 235	SS 400 (相当)	1	
10	PLATE	ザイタ		SUS 316L	2	
11	STUD	スタッド	Q 235	SS 400 (相当)	4	FOR 50/200A
					8	FOR 250A
12	WASHER	ザガネ	Q 235	SS 400 (相当)	4	FOR 50/200A
					8	FOR 250A
13	NUT	ナット	Q 235	SS 400 (相当)	4	FOR 50/200A
					8	FOR 250A

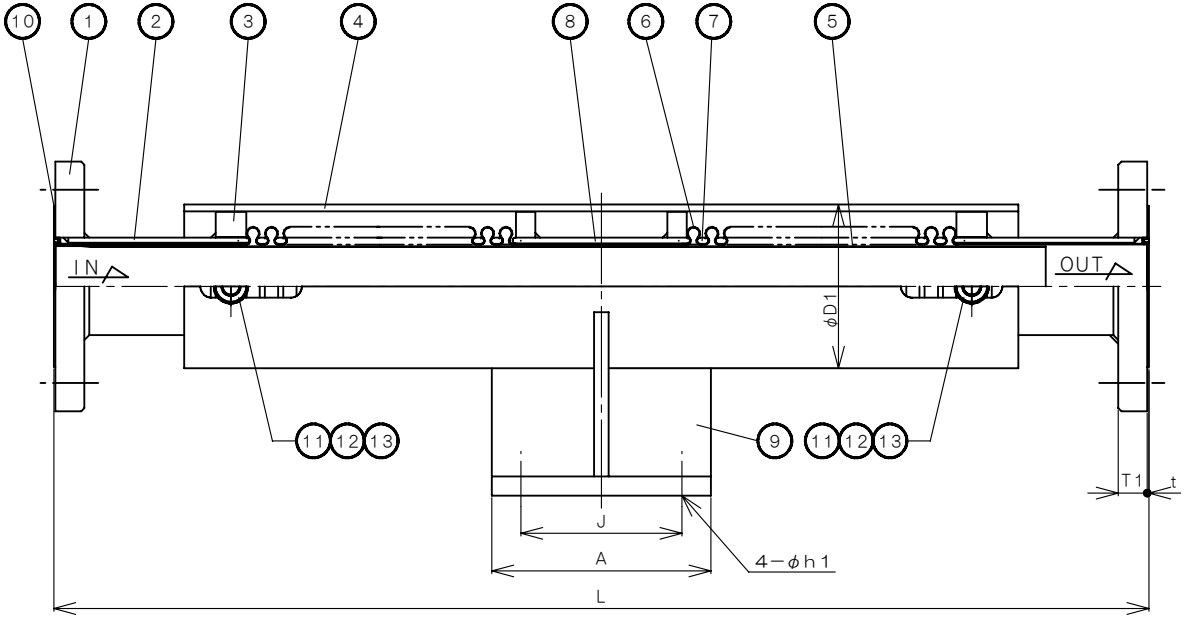

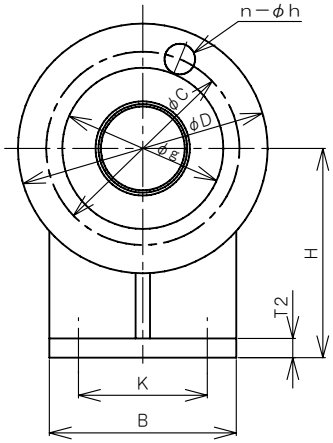

No. 12 (ザガネ) No. 13 (ナット) は、配管後取り外してください。

No. 12、13 REMOVE THESE NUTS AFTER INSTALLATION.

SPECIFICATIONS (仕様)	
APPLICABLE TEMP. (適用温度)	MAX. 250℃
EXTERNAL PAINTING (外部塗装)	SILVER (シルバー)
EXPANSION & CONTRACTION (伸縮量)	+20mm −70mm
FLANGE CODE (フランジ規格)	JIS 16K NOMINAL PRESS. 1.6MPa JIS 20K NOMINAL PRESS. 2.0MPa

DIMENSIONS (mm)

SIZE	FLANGE CODE	L	D1	FLANGE D	FLANGE C	FLANGE T1	FLANGE n	FLANGE h	PLATE g	PLATE t	H	ANCHOR BASE A	ANCHOR BASE B	ANCHOR BASE J	ANCHOR BASE K	ANCHOR BASE h1	ANCHOR BASE T2
50	JIS 16K	680	88	155	120	16	8	19	100	1	130	136	116	100	80	15	12
	JIS 20K	680	88	155	120	18	8	19	100	1	130	136	116	100	80	15	12
65	JIS 16K	780	114	175	140	18	8	19	120	1	140	156	136	120	100	15	12
	JIS 20K	780	114	175	140	20	8	19	120	1	140	156	136	120	100	15	12
80	JIS 16K	780	140	200	160	20	8	23	130	1	150	156	146	120	110	15	12
	JIS 20K	780	140	200	160	22	8	23	130	1	150	156	146	120	110	15	12
100	JIS 16K	880	165	225	185	22	8	23	155	1	170	166	176	120	130	19	16
	JIS 20K	880	165	225	185	24	8	23	155	1	170	166	176	120	130	19	16
125	JIS 16K	880	194	270	225	22	8	25	185	1.5	200	166	196	120	150	19	16
	JIS 20K	880	194	270	225	26	8	25	185	1.5	200	166	196	120	150	19	16
150	JIS 16K	930	226	305	260	24	12	25	215	1.5	220	216	236	160	180	23	16
	JIS 20K	930	226	305	260	28	12	25	215	1.5	220	216	236	160	180	23	16
200	JIS 16K	930	295	350	305	26	12	25	265	1.5	250	220	280	160	220	25	16
	JIS 20K	930	295	350	305	30	12	25	265	1.5	250	220	280	160	220	25	16
250	JIS 16K	980	346	430	380	28	12	27	325	1.5	300	246	346	180	280	27	16
	JIS 20K	980	346	430	380	34	12	27	325	1.5	300	246	346	180	280	27	16

CODE 製品記号
JB18−N

JB-18 BELLOWS TYPE
EXPANSTION PIPE JOINTS
JB−18 型
ベローズ形伸縮管継手

APPROVED 承認	CHECK 検図	DRAWING 製図
K. Nakamura	S. Akiyama	K. Hamada
DATE 日付	2022-7-25	
NOTE		

APPROVED DWG. NO. 出図番号

DWG. No. 原図番号
JB18−02M−P

SER. No. 管理番号

VENN CO.,LTD.
株式会社ベン