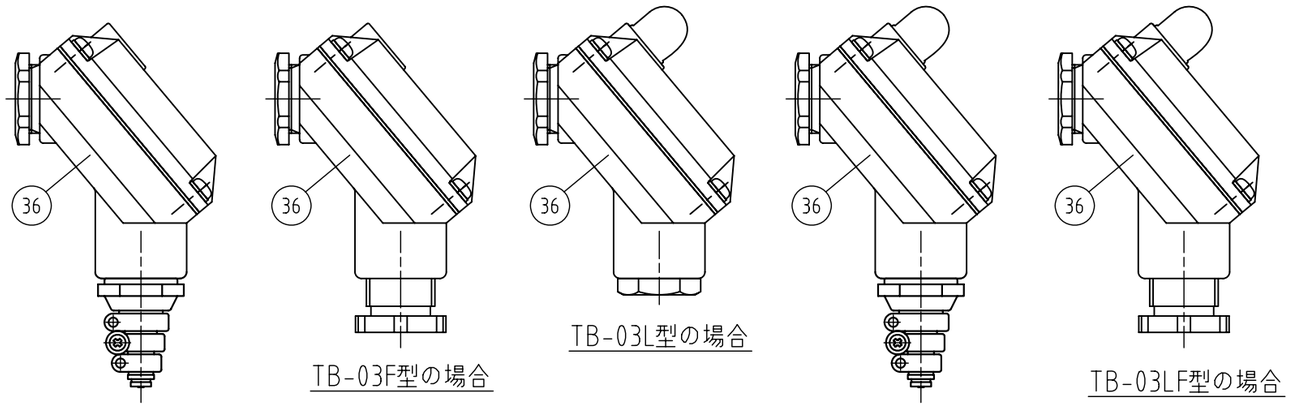

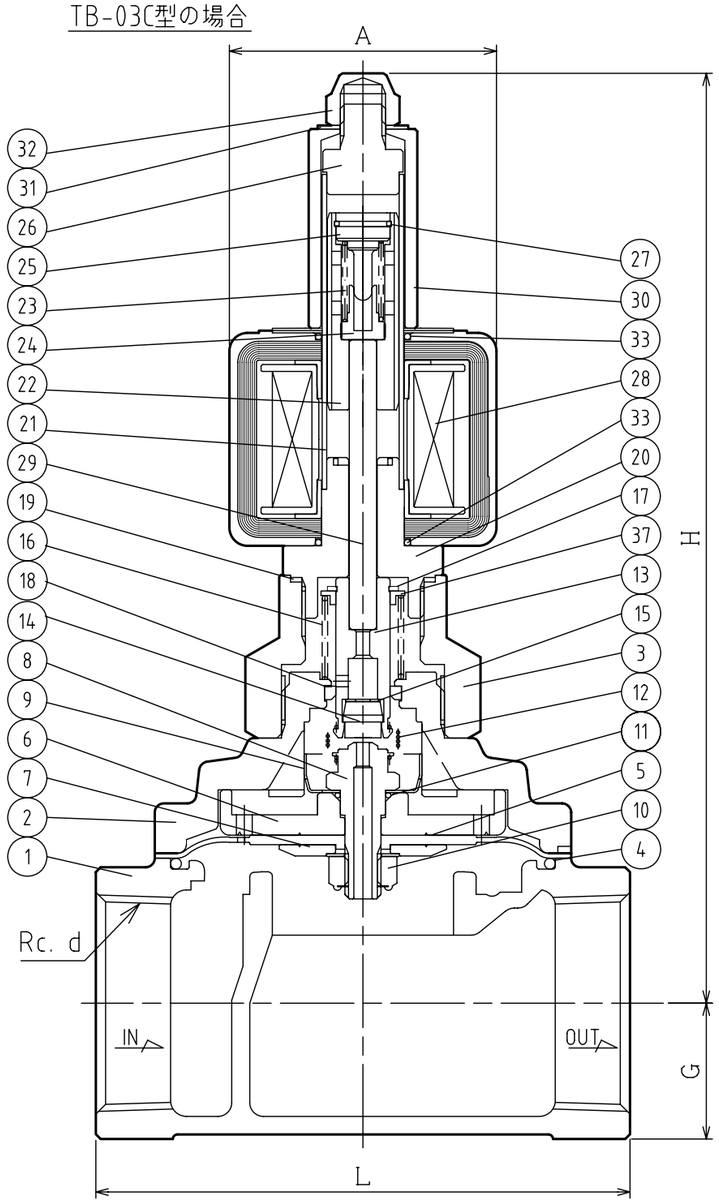

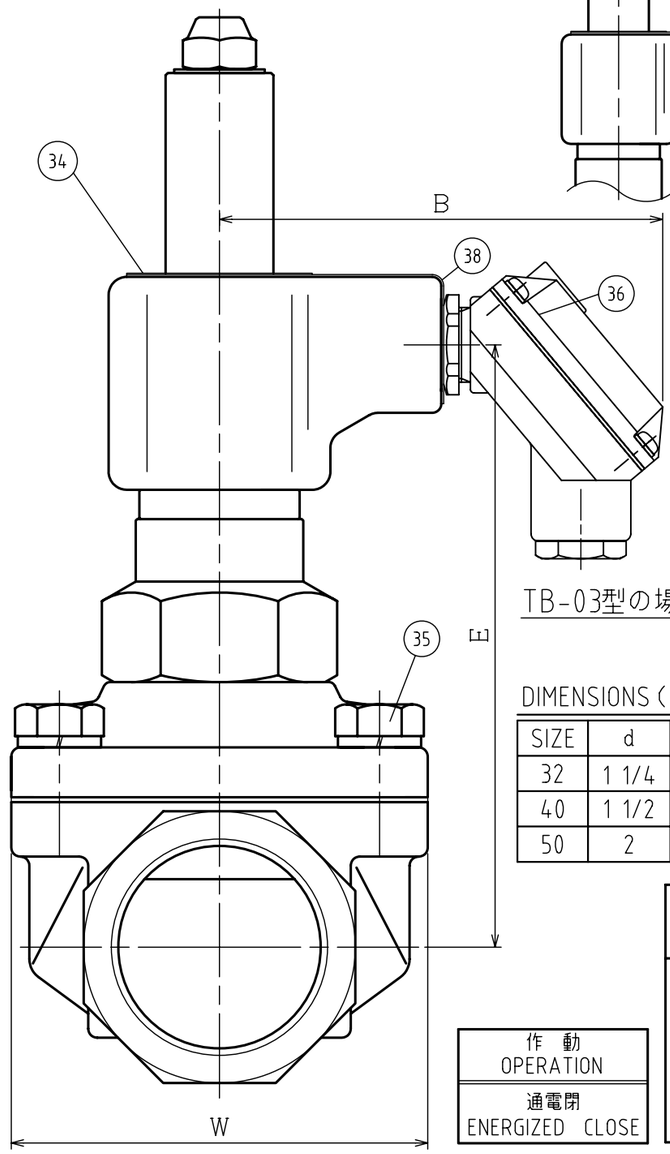

TB-03型の場合

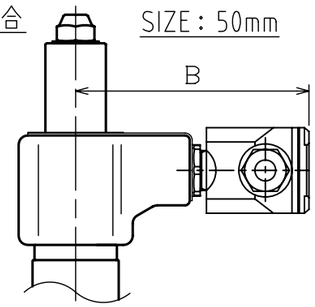

SIZE：50mm

NO.	NAME OF PARTS		MATERIAL	QTY	REMARKS
1	BODY	ホンタイ	CAC408	1	
2	COVER	ウエフタ	C3771B	1	
3	SPRING CASE	バネケース	C3771B	1	
4	O RING	Oリング	NBR	1	
5	DIAPHRAGM	ダイヤフラム	NBR	1	MAIN VALVE ASSEMBLY
6	DIAPHRAGM SEAT	ダイヤフラムウケ	C3604B	1	
7	DIAPHRAGM WASHER	ダイヤフラムオサエ	C3604B	1	
8	PILOT SEAT	Pベンザ	SUS304	1	
9	PISTON GUIDE	ピストンガイド	SUS304	1	
10	U NUT & WASHER	Uナット＆サラバネ	SUS304	1	
11	O RING	Oリング	NBR	1	
12	JOINT SPRING	ジョイントバネ	SUS304WPB	1	
13	PILOT VALVE	Pベン	SUS304	1	PILOT ASSEMMBLY
14	PILOT DISC	Pディスク	NBR	1	
15	WASHER	ヒラザガネ	SUS304	1	
16	RETURN SPRING	フッキバネ	SUS304WPB	1	
17	RETAINING RING-C TYPE	Cートメワ（ジク）	SUS304	1	
18	GUIDE RING	ガイドリング	PTFE	1	
19	COVER GASKET	ガスケット	PTFE	1	
20	FIXED CORE	コテイコア	SUS & Cu	1	GUIDE TUBE ASSEMBLY
21	GUIDE PIPE	アンナイカン	SUS304TP	1	
22	PLUNGER	プランジャ	SUS	1	
23	CUSHION SPRING	クッションバネ	SUS304WPB	1	
24	CUSHION SPRING SEAT	クッションバネウケ	SUS304	1	
25	CUSHION SPRING WASHER	クッションバネオサエ	SUS304	1	
26	FIXED CAP	コテイキャップ	SUS304	1	
27	RETAINING RING-C TYPE	Cートメワ（アナ）	SUS304	1	
28	MAGNET COIL	デンジコイル		1	COIL ASSEMBLY
29	PUSH ROD	オシボウ	SUS304	1	
30	COIL HOLDER	コイルオサエ	SUS403	1	
31	CONICAL SPRING WASHER	サラバネ	SUS304	1	
32	CAP NUT	キャップナット	C3604B	1	Ni PLATED
33	O RING	Oリング	NBR	2	
34	NAME PLATE	ネームプレート	A5N01P	1	
35	BOLT & WASHER	ボルト ＆ ワッシャ	SUS304	4~6	
36	TERMINAL BOX	タンシバコ		1	
37	RETURN SPRING WASHER	フッキバネオサエ	SUS304	1	
38	GROUND PLATE	アースプレート	A5052P	1	

DIMENSIONS (mm)

SIZE	d	L	H	G	W	A	B	E
32	1 1/4	106	203	27	78	59	111	131
40	1 1/2	118	206	30	92	59	111	134
50	2	140	218	37	136	59	111	146

作動 OPERATION
通電閉 ENERGIZED CLOSE

CODE 製品記号	RATED VOLTAGE 定格電圧
WS22C-F	AC100V 50/60Hz AC110V 60Hz
	AC200V 50/60Hz AC220V 60Hz
	AC24V 50/60Hz

WS-22C TYPE
SOLENOID VALVE

WS-22C型 電磁弁

DRAWING 製図	R. Hanada
CHECK 検図	K. Nakamura
DATE 日付	2019-02-01
NOTE	AC用、端子箱付 32/50A

APPROVED DWG.No. 出図番号

DWG.No.
WS22C-102B-P

VENN CO.,LTD.
株式会社ベン