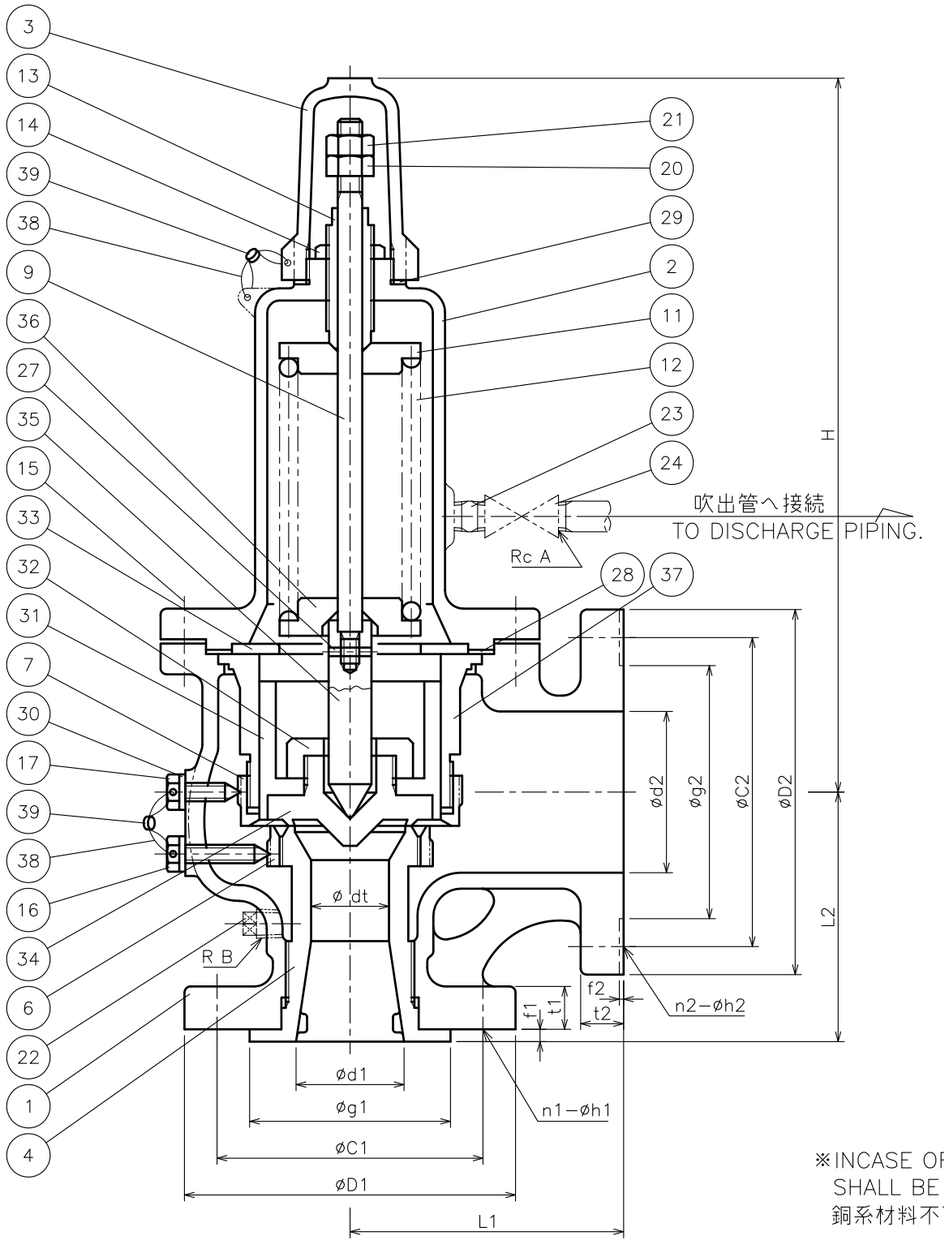

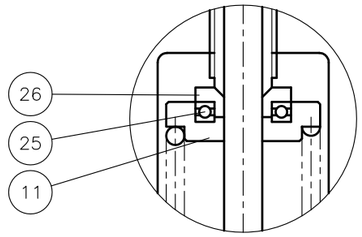

SIZE : 65~100

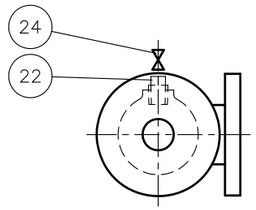

PLANE FIGURE

SPRING TABLE.(PARTS No.12)

WIRE DIAMETER(mm)	MATERIAL
OVER 4.5 TO 12	SAE 9254
OVER 12	SUP 9

No.	NAME OF PARTS	部品名	MATERIAL	材質
1	VALVE BODY	ホンタイ	CAST STEEL	SCPH 2
2	SPRING CASE	バネケース	〃	〃
3	CAP	キャップ	CAST IRON	FC 200
4	SEAT RING	ベンザ	STAINLESS STEEL	SUS304(40~65A) SCS13(80A,100A)
6	BLOWDOWN RING	シタカゲンワ	STAINLESS STEEL	SCS 13
7	CONTROL RING	ウエカゲンワ	〃	〃
9	STEM	ステム	STAINLESS STEEL	SUS 304
11	TOP SPRING SEAT	ウエバネウケ	ROLLED STEEL	SS 400
12	ADJUSTING SPRING	チョウセツバネ	SPRING STEEL	SAE 9254 or SUP 9
13	ADJUSTING SCREW	チョウセツネジ	STAINLESS STEEL	SUS 403
14	LOCK NUT	チョウセツLナット	ROLLED STEEL	SS 400
15	STUD, NUT	スタッド，ナット	Cr. Mo. STEEL & CARBON STEEL	SCM 435 & S 45 C
16	SET SCREW A	セットボルトA	STAINLESS STEEL	SUS 304
17	SET SCREW B	セットボルトB	〃	〃
20	STEM NUT	ステムナット	ROLLED STEEL	SS 400
21	LOCK NUT	ロックナット	〃	〃
22	PLUG	プラグ	CARBON STEEL	SWCH 10R
23	NIPPLE	ニップル	CARBON STEEL PIPE	SGP
24	COCK	コック	BRASS	C 3604 B
25	BEARING	ジクウケ	BEARING STEEL	SUJ 2
26	BEARING BUSHING	ジクウケオサエ	STAINLESS STEEL	SUS 403
27	SPRING PIN	ロールピン	〃	SUS 420
28	GASKET	ガスケット	NON−ASBESTOS	ノンアスベスト
29	GASKET	ガスケット	〃	〃
30	GASKET	ガスケット	〃	〃
31	DISC HOLDER	ベンタイオサエ	STAINLESS STEEL	SUS 403
32	LOCK NUT	ベンタイLナット	〃	〃
33	STOPPER	ストッパー	CARBON STEEL	S 25 C
34	SEAT DISC	ベンタイ	STAINLESS STEEL	SUS 630
35	STEM HEAD	ステムヘッド	〃	SUS 403
36	BOTTOM SPRING SEAT	シタバネウケ	〃	〃
37	DISC GUIDE	ベンアンナイ	〃	SUS304(40A,50A) SCS13(65~100A)
38	WIRE	フウインセン	〃	SUS 304
39	SEAL	フウインダマ	TIN	Sn

No.	REMARKS	備考
4	HAYNES STELLITE No.6 DEPOSITION.	ヘインズステライトNo.6 溶着
31	QUENCH HARDENING.	焼入れ施行

※INCASE OF Cu & Cu ALLOY PROHIBITED, No.23, 24
SHALL BE STAINLESS STEEL.
銅系材料不可の場合、No.23，24はステンレス鋼となる。

DIMENSIONS(mm)

SIZE	INLET									OUTLET FLANGE CODE JIS 10K							L1	L2	H	Rc A	R B
d1 × dt × d2	FLANGE CODE		D1	C1	g1	f1	t1	n1	h1	D2	C2	g2	f2	t2	n2	h2					
40×30×65										175	140	116	2	18	4	19	125	125	333	3/8	3/8
40×25×65		JIS 30K	160	120	90	6	28	4	23												
50×38×80		JIS 20K	155	120	96	6	30	8	19	185	150	126	2	18	8	19	135	135	377	1/2	3/8
50×34×80		JIS 30K	165	130	105	6	30	8	19												
65×49×100		JIS 20K	175	140	116	8	34	8	19	210	175	151	2	18	8	19	155	160	473	1/2	1/2
65×43×100		JIS 30K	200	160	130	8	34	8	23												
80×61×125		JIS 20K	200	160	132	8	36	8	23	250	210	182	2	20	8	23	175	180	529	1/2	1/2
80×55×125		JIS 30K	210	170	140	8	36	8	23												
100×76×150		JIS 20K	225	185	160	10	40	8	23	280	240	212	2	22	8	23	205	205	659	3/4	1/2
100×69×150		JIS 30K	240	195	160	10	40	8	25												

SPECIFICATIONS(仕様)	
FLUID(流体)	
SET PRESS.(設定圧力)	MPa
TEMP.(温度)	℃

CODE 製品記号	ADJUSTING RANGE MPa
SF20L−C1	OVER 2.0 TO 2.5
SF20L−C2	OVER 2.5 TO 3.0

SF−20L TYPE
FULL BORE
SAFETY VALVE
SF−20L 型
全量式安全弁

DRAWING 製図	Y. Yonekura
CHECK 検図	T. Komatsu
DATE 日付	2009−3−27
NOTE	
APPROVED DWG.No. 出図番号	
DWG.No.	SF20L−42E−P

VENN CO.,LTD.
株式会社ベン