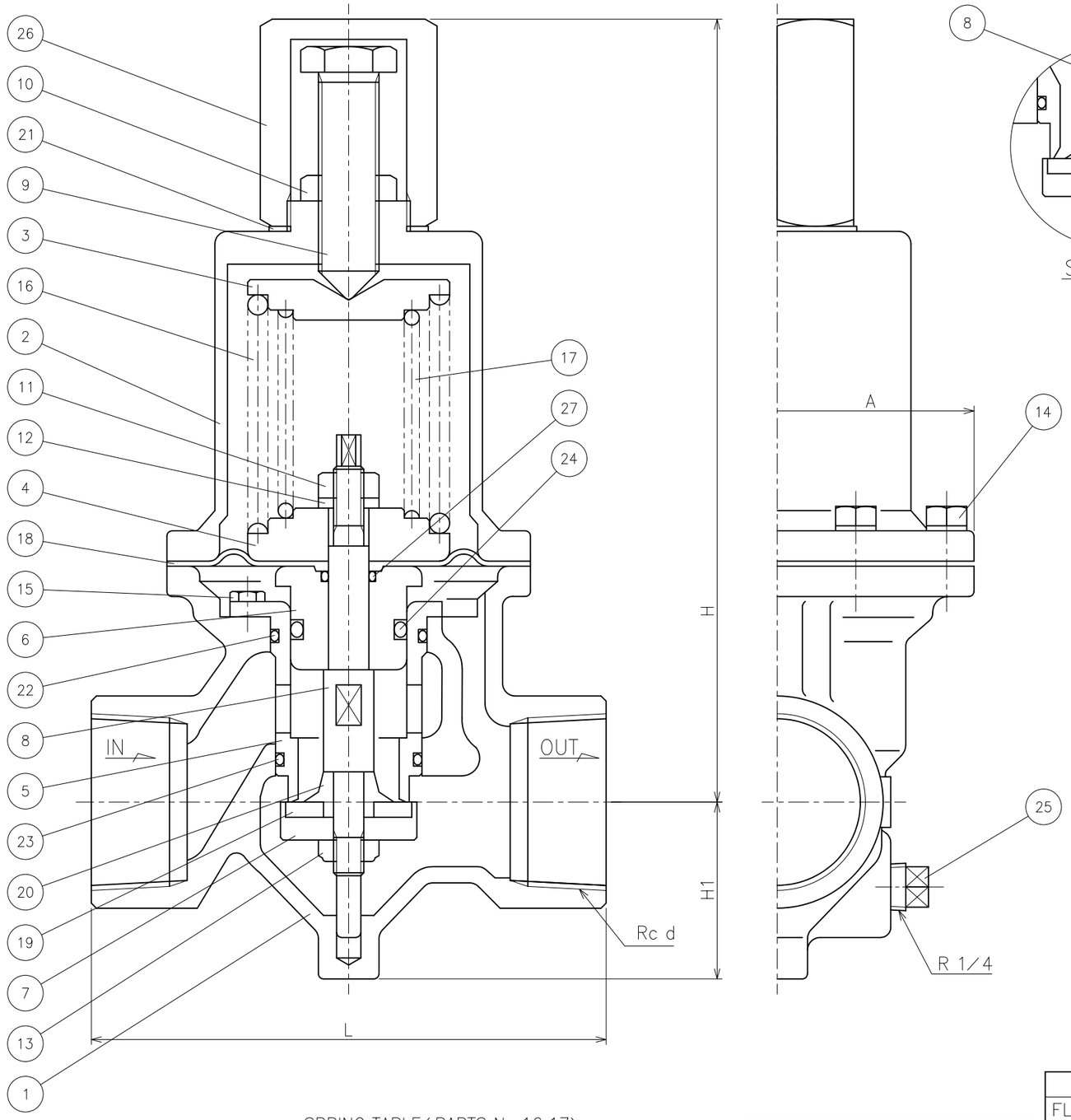

No.	NAME OF PARTS	部 品 名	MATERIAL	材 質
1	VALVE BODY	ホンタイ	STAINLESS STEEL	SCS 13
2	SPRING CASE	バネケース	〃	SUS 304
3	TOP SPRING SEAT	ウエバネウケ	〃	〃
4	BOTTOM SPRING SEAT	シタバネウケ	〃	〃
5	SEAT RING	ベンザ	〃	〃
6	DIAPHRAGM SEAT	ダイヤフラムオサエ	〃	〃
7	DISC HOLDER	ディスクホルダー	〃	〃
8	STEM	ステム	〃	〃
9	ADJUSTING SCREW	チョウセツネジ	〃	〃
10	LOCK NUT	ロックナット	〃	〃
11	NUT	6カクナット	〃	〃
12	SPRING WASHER	バネザガネ	〃	〃
13	U NUT	U ナット	〃	〃
14	BOLT	6カクボルト	〃	〃
15	MACHINE SCREW	ナベコネジ(25A)	〃	〃
	BOLT	6カクボルト(32A,40A)	〃	〃
16	ADJUSTING SPRING	チョウセツバネ	〃	〃
17	ADJUSTING SPRING	チョウセツバネ	〃	〃
18	DIAPHRAGM	ダイヤフラム	SYNTHETIC RUBBER	EPDM
19	SEAT DISC	シートディスク	〃	〃
20	DISC SEAT	ディスクオサエ	STAINLESS STEEL	SUS 304
21	GASKET	キャップガスケット	PTFE	PTFE
22	O RING	O リング	SYNTHETIC RUBBER	EPDM
23	O RING	O リング	〃	〃
24	O RING	O リング	〃	〃
25	PLUG	プラグ	STAINLESS STEEL	SUS 304
26	CAP	キャップ	〃	〃
27	O RING	O リング	SYNTHETIC RUBBER	EPDM

DIMENSIONS (mm)

SIZE	L	A	H	H1	Rc d
15	130	100	194	41	1/2
20	130	100	194	41	3/4
25	130	100	195	41	1
32	150	116	245	50	1 1/4
40	150	116	245	50	1 1/2

SPRING TABLE (PARTS No.16,17)

TYPE	PARTS No.	ADJUSTINR RANGE MPa
RD−38 TYPE L	16	0.05 ~ 0.35
RD−38 TYPE H	16 & 17	0.30 ~ 0.70

CODE 製品記号	ADJUSTING RANGE MPa
RD38−DL	0.05 ~ 0.35
RD38−DH	0.30 ~ 0.70

SPECIFICATIONS(仕様)	
FLUID(流体)	
INLET PRESS.(一次側圧力)	MPa
OUTLET PRESS.(二次側圧力)	MPa
TEMP.(温度)	℃

RD−38 TYPE
PRESSURE
REDUCING VALVE
RD−38 型
減 圧 弁

DRAWING 製 図	S. Sato
CHECK 検 図	S. Hosokawa
DATE 日 付	2024− 3−29
NOTE	ALL SUS

APPROVED DWG.No. 出 図 番 号

DWG.No.
RD38−51H−P

VENN CO.,LTD.
株式会社