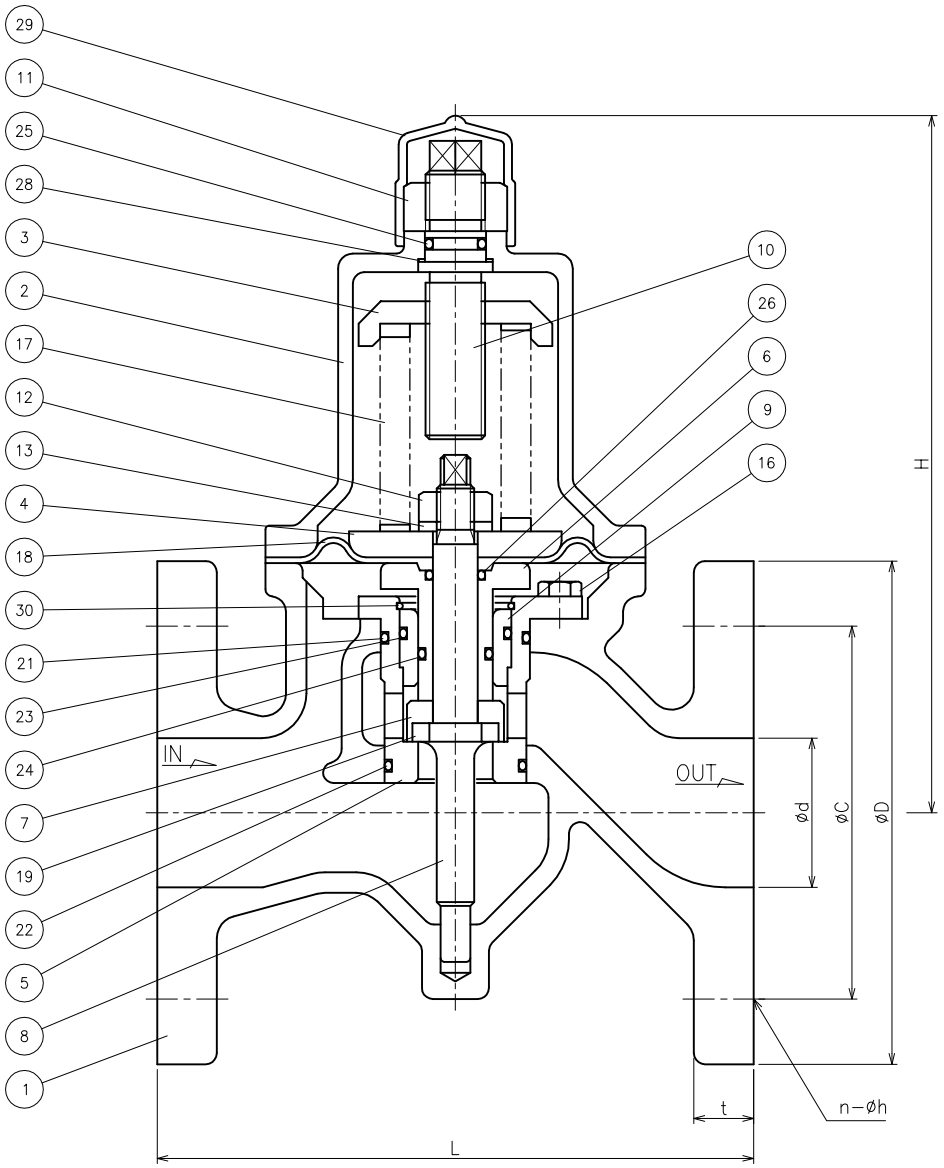

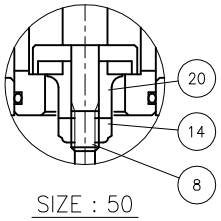

SIZE : 50

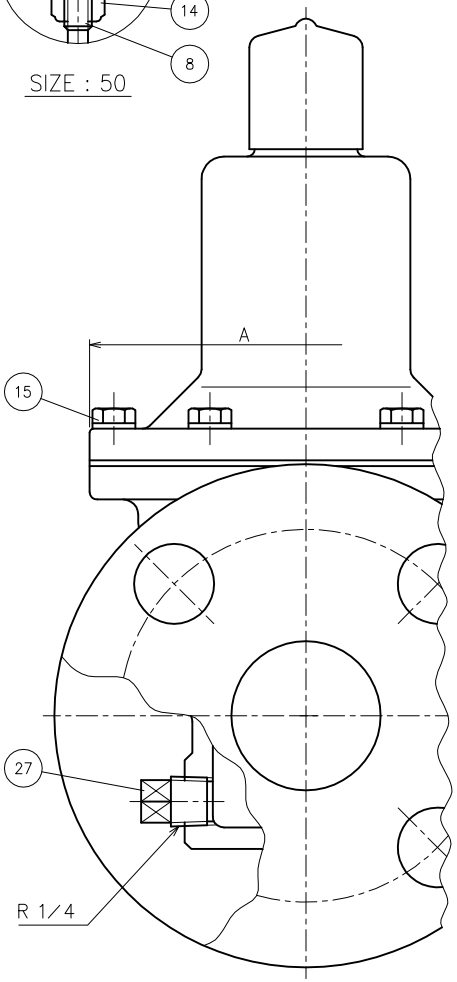

No.	NAME OF PARTS	部品名	MATERIAL	材質
1	VALVE BODY	ホンタイ	STAINLESS STEEL	SCS 13
2	SPRING CASE	バネケース	ALUMINIUM ALLOY	ADC12
3	TOP SPRING SEAT	ウエバネウケ	BRASS	C 3604 B
4	BOTTOM SPRING SEAT	シタバネウケ	〃	〃
5	SEAT RING	ベンザ	STAINLESS STEEL	SUS 304
6	DIAPHRAGM SEAT	ダイヤフラムオサエ	〃	〃
7	DISC HOLDER	ディスクホルダー	〃	〃
8	STEM	ステム	〃	〃
9	BALANCE GUIDE	バランスガイド	〃	〃
10	ADJUSTING SCREW	チョウセツネジ	〃	SUS 416
11	LOCK NUT	チョウセツL ナット	〃	SUS 304
12	NUT	ロッカクナット	〃	〃
13	SPRING WASHER	バネザガネ	〃	〃
14	U NUT	U ナット	〃	〃
15	BOLT	ロッカクボルト	〃	〃
16	MACHINE SCREW BOLT	ナベコネジ(25A) ロッカクボルト(32~50A)	〃	〃
17	ADJUSTING SPRING	チョウセツバネ	SPRING STEEL	SWOSC
18	DIAPHRAGM	ダイヤフラム	SYNTHETIC RUBBER	NBR
19	SEAT DISC	シートディスク	〃	〃
20	DISC SEAT	ディスクオサエ	STAINLESS STEEL	SUS 304
21	O RING	O リング	SYNTHETIC RUBBER	NBR
22	O RING	O リング	〃	〃
23	O RING	O リング	〃	〃
24	O RING	O リング	〃	〃
25	O RING	O リング	〃	〃
26	O RING	O リング	〃	〃
27	PLUG	プラグ	STAINLESS STEEL	SUS 304
28	WASHER	ザガネ	COPPER	C 1100 P
29	CAP	キャップ	PLASTICS	PVC
30	RETAINING RING	トメワ	STAINLESS STEEL	SUS 304

DIMENSIONS (mm)　FLANGE CODE : JIS 10K

SIZE	L	A	H	D	C	d	t	n	h	MASS(kg)
25	160	100	141	125	90	25	14	4	19	5.1
32	160	116	187	135	100	32	16	4	19	7.2
40	160	116	187	140	105	40	16	4	19	7.8
50	210	142	206	155	120	50	16	4	19	12

SPRING TABLE (PARTS No.17)

TYPE	ADJUSTING RANGE MPa
MD−35F TYPE L	0.05 ~ 0.35
MD−35F TYPE M	0.3 ~ 0.6
MD−35F TYPE H	0.6 ~ 0.8

CODE 製品記号	ADJUSTING RANGE MPa
MD35F−DL	0.05 ~ 0.35
MD35F−DM	0.3 ~ 0.6
MD35F−DH	0.6 ~ 0.8

SPECIFICATIONS(仕様)	
FLUID(流体)	
SET PRESS.(設定圧力)	MPa
BACK PRESS.(背圧)	MPa
TEMP.(温度)	℃

MD−35F TYPE
PRIMARY PRESSURE
REGULATING VALVE
MD−35F 型
一次圧力調整弁

DRAWING 製図	H. Sasaki
CHECK 検図	Y. Yonekura
DATE 日付	2017− 1−17
NOTE	
APPROVED DWG.No. 出図番号	
DWG.No.	MD35F−51D−P

VENN CO.,LTD.
株式会社ベン