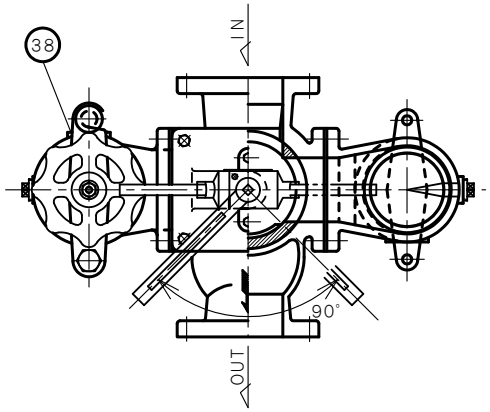

仕様
SPECIFICATIONS

適用流体 APPLICABLE FLUID	水・油 WATER・OILS
適用圧力 APPLICABLE PRESSURE	最高. MAX. 0.7MPa
流体温度 APPLICABLE TEMPERATURE	最高. MAX. 150℃
耐圧試験 PRESSURE TEST	水圧にて HYDRAULIC 1.1MPa
許容差圧 PRESSURE DIFFERTIAL LIMIT	0.1MPa
質量 MASS	37kg

NO.	NAME OF PARTS		MATERIAL	QTY	REMARKS
1	BODY	ホンタイ	SCS13A	2	
2	COVER	カバー	SCS13A	2	
3	COCK CASE	コックケース	SCS13A	1	
4	COCK	コック	SCS13A	1	タフトライド
5	YOKE	ヨーク	SCS13A	1	
6	FILTER	ネット	SUS304	2	
7	STEM	ステム	SUS304	1	
8	GLAND	グランド	SUS304	1	
9	SCREW THIMBLE	ネジハメワ	SUS303	1	
10	ADJUSTMENT SCREW	チョウセイネジ	FCD450	1	
11	COVER PLATE	カバープレート	SS400	1	
12	RING KEY	リングキー	S25C	1set	
13	HANDLE	ハンドル	FCD450	1	
14	STOPPER	ストッパー	SS400	1	
15	HANDLE	ハンドル	SS400	2	
16	GASKET	ガスケット	PTFE	1	
17	GASKET	ガスケット	PTFE	2	
18	V PACKING	V パッキン	PTFE	3	
19	MALE ADAPTER	オスアダプター	PTFE	1	
20	FEMALE ADAPTER	メスアダプター	PTFE	1	
21	O RING	O リング	PTFE	2	
22	BOLT	ボルト	SUS304	4	
23	STUD BOLT	スタッドボルト	SUS304	2	
24	STUD BOLT	スタッドボルト	SUS304	12	
25	SPRING PIN	スプリングピン	SK5	2	
26	C.R.HEAD SCREW	ジュウジアナツキコナジ	SWRM3	4	
27	NUT	ナット	SUS304	2	
28	NUT	ナット	SUS304	12	
29	NUT	ナット	SS400	2	
30	U NUT	U ナット	SUS304	1	
31	WASHER	ワッシャー	SUS304	1	
32	HANDLE	ハンドル	SS	2	
33	YOKE	シメツケカナグ	SUS304&SCS13	2set	
34	BOLT	ボルト	SUS304	2	
35	PLUG	プラグ	SUS304	1	R 3/4
36	PLUG	プラグ	SUS304	2	R 3/4
37	SET BOLT	セットボルト	SWRM3	1	
38	NAME PLATE	ネームプレート	SUS304	1	
39	INDICATE PLATE	シジプレート	PLASTIC	1	
40	VENT PLUG	ベントプラグ	SUS304	1	R 1/4
41	NUT	ナット	SUS304	2	
42	SPRING WASHER	スプリングワッシャ	SUS304	2	

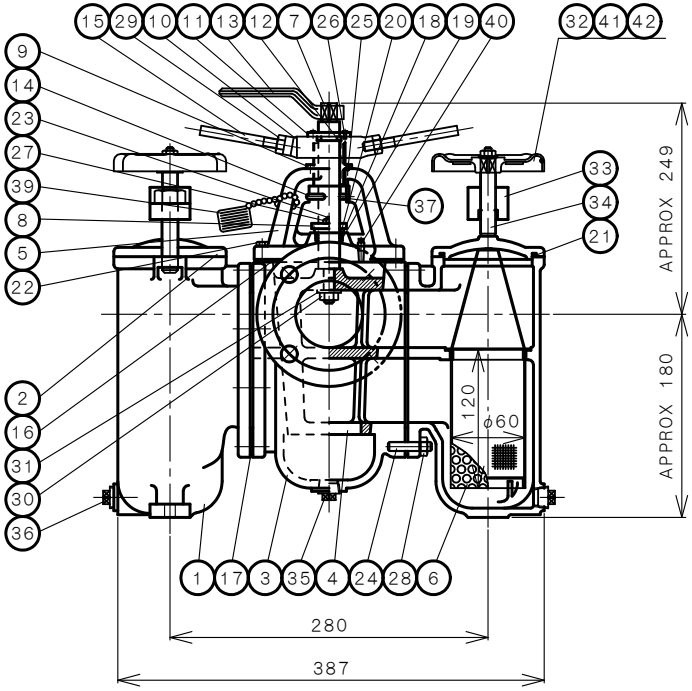

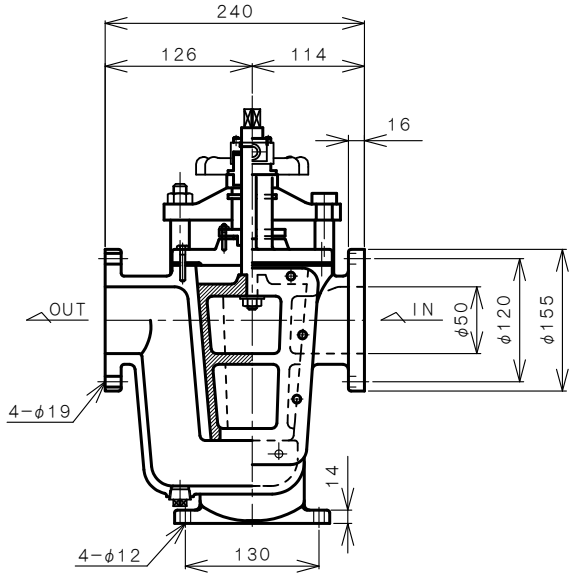

DIMENSIONS (mm)　　FLANGE CODE:JIS 10K FF

メッシュ (MESH)

製品記号 CODE	メッシュ (MESH)	指定 (REQUEST)
KW3−D	40	
	60	
	80	
	100	

KW−3 TYPE
STRAINER
KW−3 型
ストレーナ

APPROVED 承認	CHECK 検図	DRAWING 製図
		K. NAKAMURA
DATE 日付	2005−02−25	
NOTE	呼び径 50	

APPROVED DWG. NO. 出図番号

DWG. No. 原図番号
KW3−02B−P

SER. No. 管理番号

VENN CO.,LTD.
株式会社ベン