NO.	NAME OF PARTS		MATERIAL GB規格	MATERIAL JIS規格	QTY	REMARKS
1	FLANGE	フランジ	Q 235	SS 400 (相当)	2	
2	PIPE PIECE A	タンカン A	Q 235	SS 400 (相当)	1	
3	PIPE PIECE B	タンカン B	Q 235	SS 400 (相当)	1	
4	RING A	リング A	Q 235	SS 400 (相当)	1	
5	RING B	リング B	Q 235	SS 400 (相当)	1	
6	RING C	リング C	Q 235	SS 400 (相当)	1	
7	BELLOWS	ベローズ		SUS 316L	1	
8	INTERRNAL SLEEVE	ナイトウ		SUS 316L	1	
9	PLATE	ザイタ		SUS 316L	2	
10	EXTERNAL COVER	ガイトウ	Q 235	SS 400 (相当)	1	
11	STUD	スタッド	Q 235	SS 400 (相当)	2	FOR 20/200A
					4	FOR 250A
12	NUT A	ナット A	Q 235	SS 400 (相当)	2	FOR 20/200A
					4	FOR 250A
13	NUT B	ナット B	Q 235	SS 400 (相当)	2	FOR 20/200A
					4	FOR 250A
14	WASHER	ザガネ	Q 235	SS 400 (相当)	2	FOR 20/200A
					4	FOR 250A

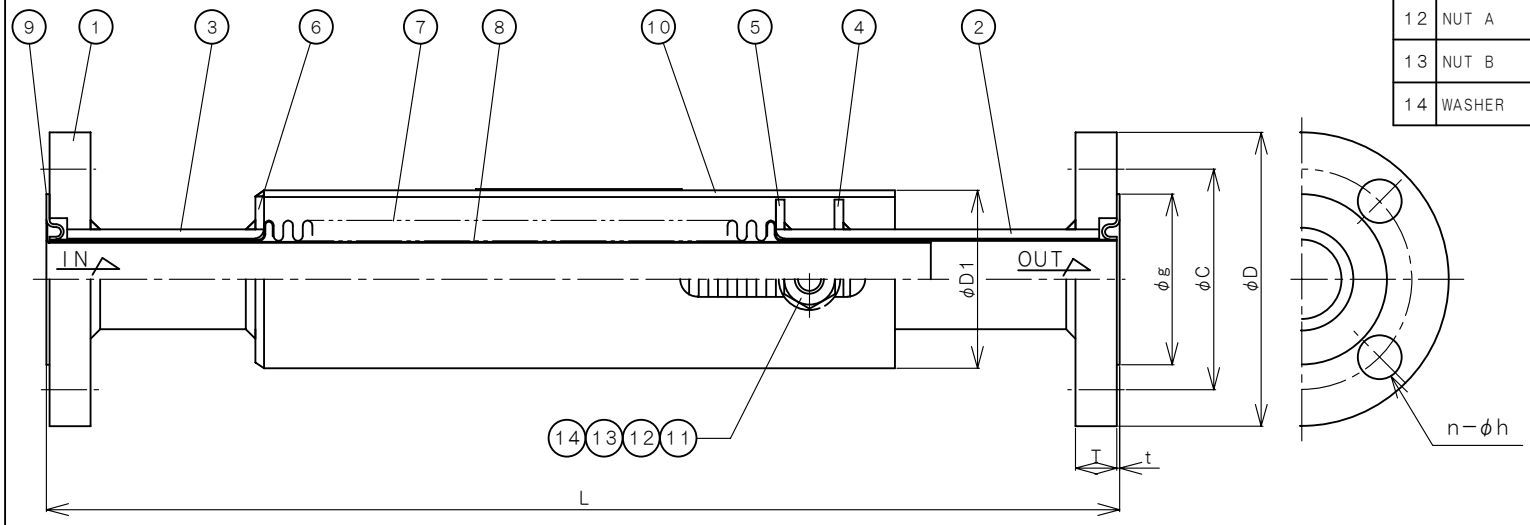

No. 12, 14 のナットA・ザガネは、配管後取り外してください。

No. 12, 14 REMOVE THESE NUTS A, WASHERS AFTER INSTALLATION.

SPECIFICATIONS (仕 様)	
APPLICABLE TEMP. (適用温度)	MAX. 220℃
APPLICABLE PRESS. (適用圧力)	MAX. 1.0MPa
HYDRAULIC TEST PRESS. (水圧試験圧力)	1.5MPa
EXTERNAL PAINTING (外部塗装)	SILVER (シルバー)
EXPANSION & CONTRACTION (伸縮量)	+10mm −25mm
STANDARD (規 格)	CONFORMED TO JIS B2352A (JIS B2352A準拠)
FLANGE CODE (フランジ規格)	JIS 10K

DIMENSIONS (mm)

SIZE	L	D1	FLANGE D	C	T	n	h	PLATE g	t
20	365	60	100	75	14	4	15	58	1
25	365	60	125	90	14	4	19	70	1
32	365	75	135	100	16	4	19	80	1
40	365	75	140	105	16	4	19	85	1
50	365	88	155	120	16	4	19	100	1
65	415	114	175	140	18	4	19	120	1
80	415	140	185	150	18	8	19	130	1
100	415	165	210	175	18	8	19	155	1
125	440	196	250	210	20	8	23	185	1.5
150	440	226	280	240	22	8	23	215	1.5
200	440	295	330	290	22	12	23	265	1.5
250	465	346	400	355	24	12	25	325	1.5

CODE 製品記号: JB13−N

JB-13 BELLOWS TYPE EXPANSTION PIPE JOINTS

JB−13 型

ベローズ形伸縮管継手

APPROVED 承認	CHECK 検図	DRAWING 製図
K. Nakamura	S. Akiyama	R. Hanada

DATE 日付: 2018−11−12

NOTE:

APPROVED DWG. NO. 出図番号:

DWG. No. 原図番号: JB13−13F−P

SER. No. 管理番号:

VENN CO.,LTD. 株式会社ベン