NO.	NAME OF PARTS		MATERIAL	QTY	REMARKS	NO.	NAME OF PARTS		MATERIAL	QTY	REMARKS
1	VALVE BODY	ホンタイ	CAC406	1	Crメッキ	9	INDICATOR	シシン	SUS 304	1	
2	DISC	ベンタイ	CAC406	1		10	SPRING WASHER	バネザガネ	SWRH	1	
3	BOTTOM PLUG	シタフタ	C3604B	1		11	HANDLE	ハンドル	ベークライト	1	
4	UNION NIPPLE	ユニオンニップル	C3771B	1		12	PIN	ピン	C3604B	1	
5	UNION NUT	ユニオンナット	C3771B	1		13	MACHINE SCREW	コネジ	SWRM	1	
6	CAP	キャップ	C3604B	1		14	O RING	O リング	EPDM	1	
7	LOCK NUT	ロックナット	C3604B	1		15					
8	SPRING WASHER	バネザガネ	SWRH	1		16					

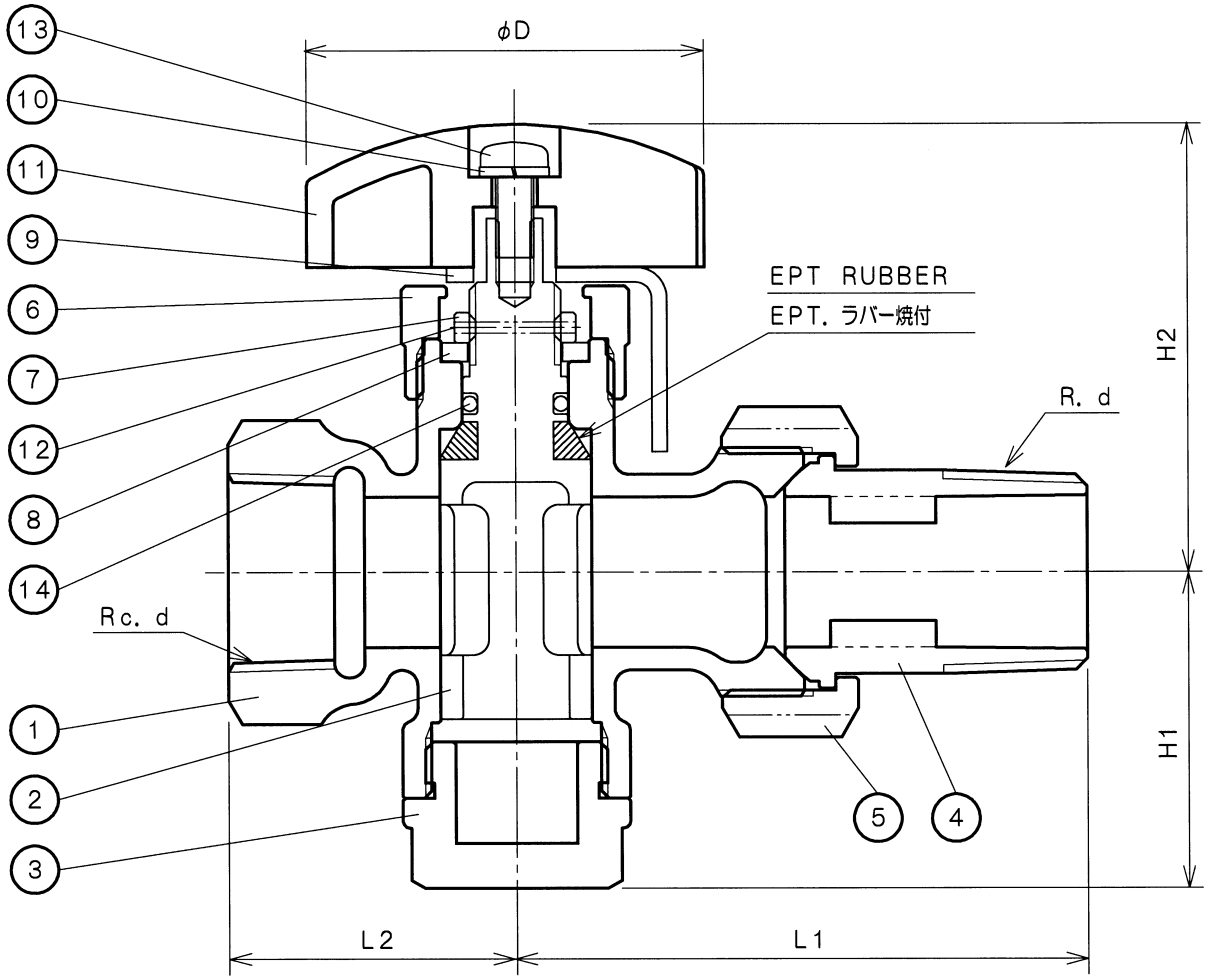

DIMENSIONS (mm)

SIZE	d	L1	L2	H1	H2	D
15	1/2	65	32	34	55	55
20	3/4	75	38	42	60	55

製品記号 CODE
HG3S−F

仕 様 SPECIFICATIONS

適 用 流 体 APPLICABLE FLUID	冷水・温 水 COLD OR HOT WATER
適 用 圧 力 APPLICABLE PRESSURE	最高. MAX. 0. 35MPa
流 体 温 度 APPLICABLE TEMPERATURE	5〜90℃
耐 圧 試 験 PRESSURE TEST	水圧にて HYDRAULIC 0. 53MPa

HG−3S TYPE
RADIATOR VALVE
(STRAIGHT)
HG−3S 型
冷温水バルブ
(ストレート)

APPROVED 承 認	CHECK 検 図	DRAWING 製 図
		M. MOGAMI
DATE 日付	2007−10−09	
NOTE		

APPROVED DWG. NO. 出 図 番 号

DWG. No. 原図番号
HG3S−02L−P

SER. No. 管理番号

VENN CO.,LTD.
株式会社 ベン