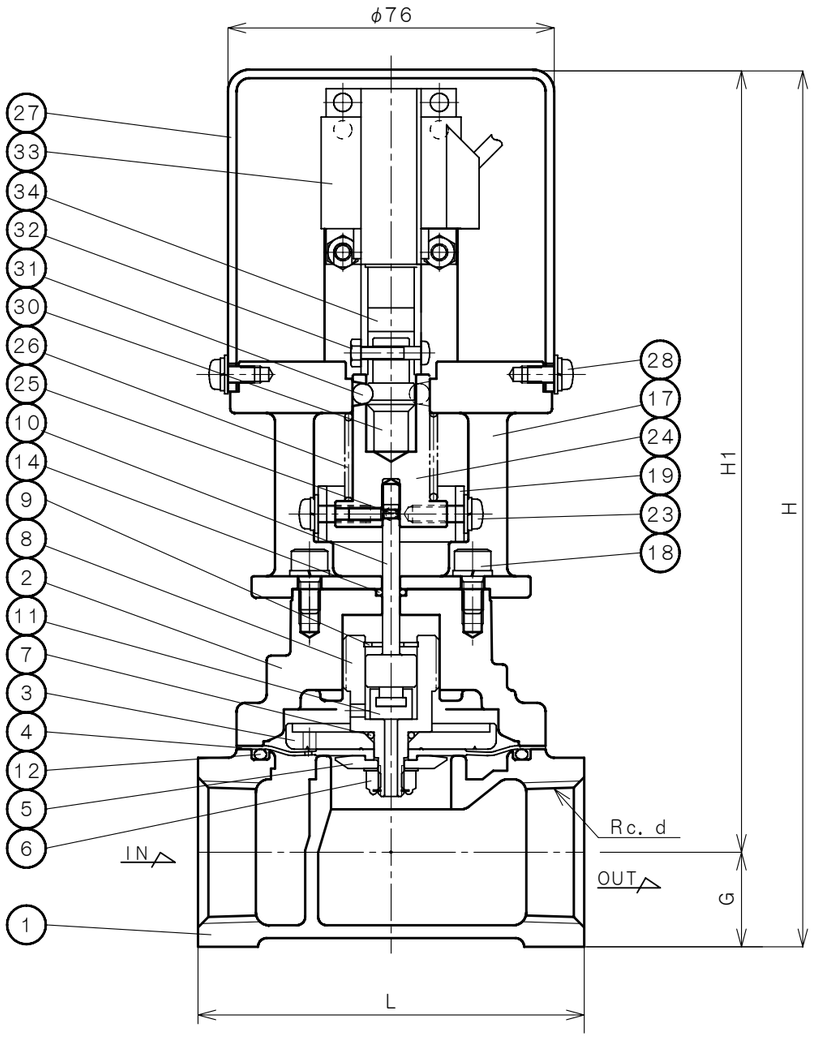

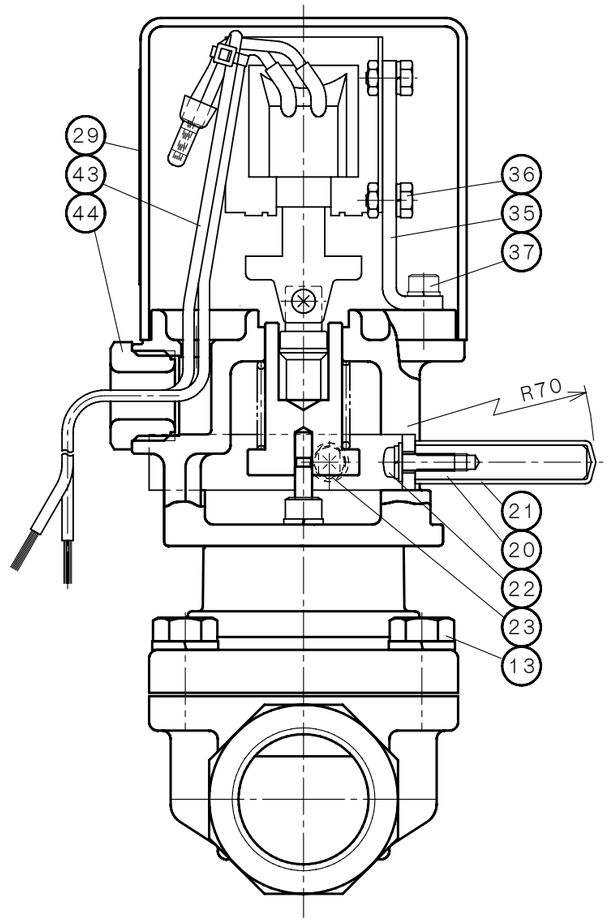

NO.	NAME OF PARTS		MATERIAL	QTY	REMARKS
1	VALVE BODY	ホンタイ	CAC 406	1	
2	BONNET	ウエフタ	C3771	1	
3	DIAPHRAGM SEAT	ダイヤフラムウケ	C3604	1	
4	DIAPHRAGM	ダイヤフラム	NBR	1	
5	DIAPHRAGM WASHER	ダイヤフラムオサエ	C3604	1	FOR 10/25mm
			SUS 304	1	FOR 30/50mm
6	NUT & WASHER	ナット & ワッシャ	SUS 304	1	
7	O RING	O リング	NBR	1	
8	PILOT SEAT	パイロットベンザ	SUS 303	1	
9	RETAINING RING	トメワ	SUS 304	1	
10	PILOT VALVE	パイロットベン	SUS 304	1	
11	PILOT DISC	パイロットディスク	NBR	1	
12	O RING	O リング	NBR	1	
13	BOLT & WASHER	ボルト&ワッシャ	SUS 304	4~6	
14	O RING	O リング	NBR	1	
17	YOKE	ヨーク	SCS 13	1	
18	SOCKET BOLT & WASHER	ソケットボルト&ワッシャ	SUS 304	2	
19	HOOK	フック	SUS 430	1	
20	LEVER	レバー	A5056	1	
21	LEVER COVER	レバーカバー	PLASTIC	1	
22	MACHINE SCREW & WASHER	コネジ & ワッシャ	SUS 304	1	
23	MACHINE SCREW	コネジ	SUS 304	2	
24	COUPLER	カプラ	C3604	1	
25	LOCK SCREW	トメネジ	SUS 304	2	
26	SPRING	バネ	SWP A	1	
27	COVER	カバー	SPCE	1	
28	MACHINE SCREW & WASHER	コネジ & ワッシャ	SUS304	2	
29	NEME PLATE	ネームプレート		1	
30	ACTION ROD	クドウボウ	SUS 304	1	
31	BALL	ボール	SUS 304	3	
32	MACHINE SCREW & NUT	コネジ & ナット	SWRM12	1	
33	COIL	コイル		1	
34	PLUNGER	プランジャー		1	
35	COIL PLATE	コイルトリツケイタ	SPCC	1	
36	MACHINE SCREW & NUT	コネジ & ナット	SWRM12	2	
37	SOCKET BOLT & WASHER	ソケットボルト&ワッシャ	SUS 304	2	
43	CABLE	ケーブル		2	
44	GLAND NUT	グランドナット	PLASTIC	1	

通電時弁閉（手動レバーにて開）

ENERGIZED CLOSE
(RESET MANUALLY)

DIMENSIONS (mm)

SIZE	d	L	H	G	H1
10	3/8	63	191	15	176
15	1/2	63	191	15	176
20	3/4	80	196	18	178
25	1	90	205	22	183
32	1 1/4	106	217	27	190
40	1 1/2	118	223	30	193
50	2	140	244	37	207

CODE 製品記号
ECS1W-F

SPECIFICATIONS (仕様)	
FLUID (流体)	
APPLICABLE PRESS. (適用圧力)	MPa
APPLICABLE TEMP. (流体温度)	℃
RATED VOLTAGE (定格電圧)	V / Hz

ECS-1W TYPE
EMERGENCY SHUT OFF SOLENOID
ECS-1W 型
電磁緊急遮断弁

APPROVED 承認	CHECK 検図	DRAWING 製図
K. NAKAMURA	S. AKIYAMA	R. HANADA
DATE 日付	2020-03-23	
NOTE		

APPROVED DWG. NO. 出図番号

DWG. No. 原図番号
ECS1W-01B-P

SER. No. 管理番号

VENN CO.,LTD.
株式会社ベン