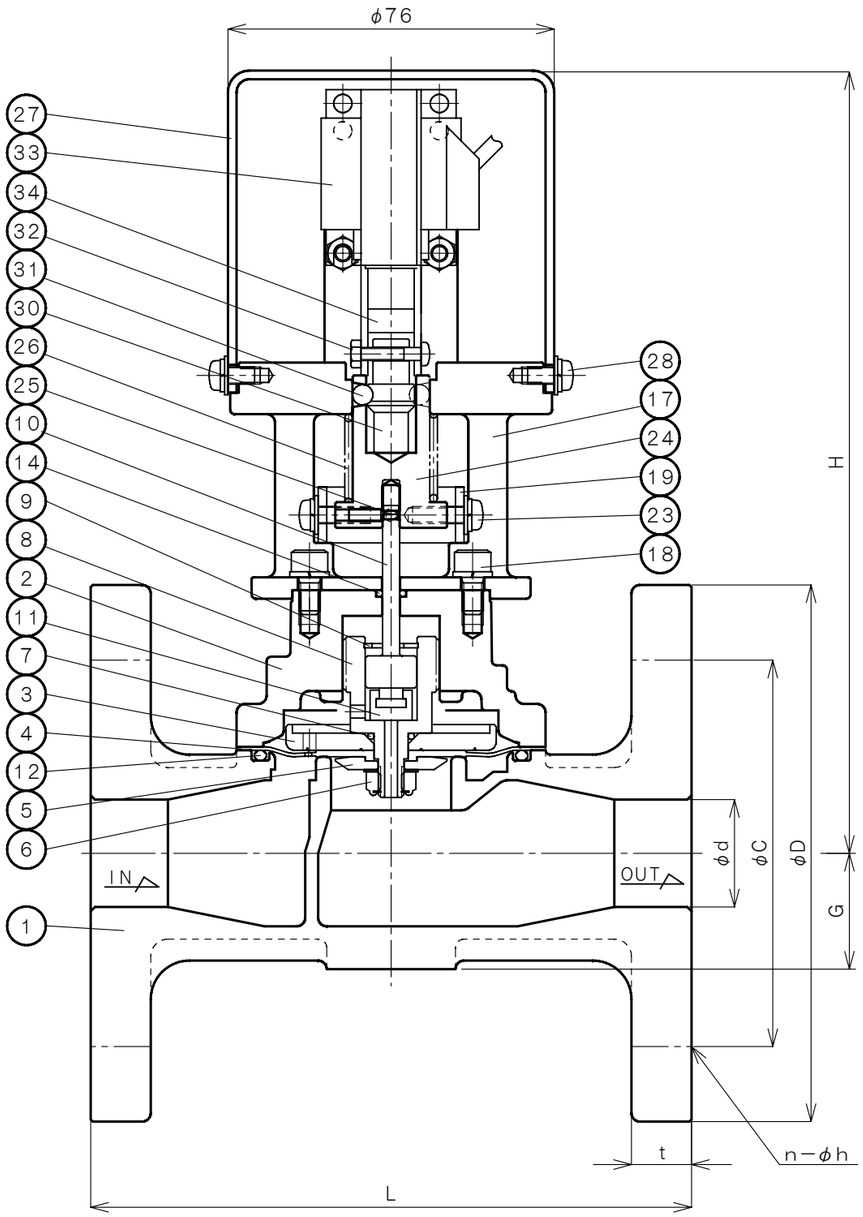

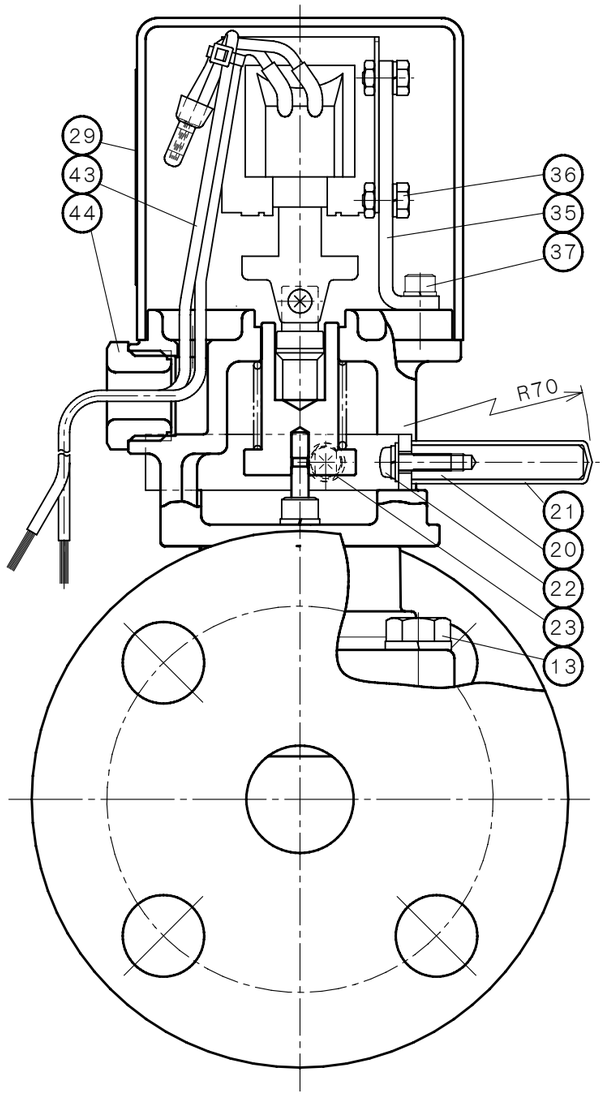

NO.	NAME OF PARTS		MATERIAL	QTY	REMARKS
1	VALVE BODY	ホンタイ	CAC 406	1	
2	BONNET	ウエフタ	C3771	1	
3	DIAPHRAGM SEAT	ダイヤフラムウケ	C3604	1	
4	DIAPHRAGM	ダイヤフラム	NBR	1	
5	DIAPHRAGM WASHER	ダイヤフラムオサエ	C3604	1	FOR 10/25mm
			SUS 304	1	FOR 30/50mm
6	NUT & WASHER	ナット & ワッシャ	SUS 304	1	
7	O RING	O リング	NBR	1	
8	PILOT SEAT	パイロットベンザ	SUS 303	1	
9	RETAINING RING	トメワ	SUS 304	1	
10	PILOT VALVE	パイロットベン	SUS 304	1	
11	PILOT DISC	パイロットディスク	NBR	1	
12	O RING	O リング	NBR	1	
13	BOLT & WASHER	ボルト&ワッシャ	SUS 304	4~6	
14	O RING	O リング	NBR	1	
17	YOKE	ヨーク	SCS 13	1	
18	SOCKET BOLT & WASHER	ソケットボルト&ワッシャ	SUS 304	2	
19	HOOK	フック	SUS 430	1	
20	LEVER	レバー	A5056	1	
21	LEVER COVER	レバーカバー	PLASTIC	1	
22	MACHINE SCREW & WASHER	コネジ & ワッシャ	SUS 304	1	
23	MACHINE SCREW	コネジ	SUS 304	2	
24	COUPLER	カプラ	C3604	1	
25	LOCK SCREW	トメネジ	SUS 304	2	
26	SPRING	バネ	SWP A	1	
27	COVER	カバー	SPCE	1	
28	MACHINE SCREW & WASHER	コネジ & ワッシャ	SUS304	2	
29	NEME PLATE	ネームプレート		1	
30	ACTION ROD	クドウボウ	SUS 304	1	
31	BALL	ボール	SUS 304	3	
32	MACHINE SCREW & NUT	コネジ & ナット	SWRM12	1	
33	COIL	コイル		1	
34	PLUNGER	プランジャー		1	
35	COIL PLATE	コイルトリツケイタ	SPCC	1	
36	MACHINE SCREW & NUT	コネジ & ナット	SWRM12	2	
37	SOCKET BOLT & WASHER	ソケットボルト&ワッシャ	SUS 304	2	
43	CABLE	ケーブル		2	
44	GLAND NUT	グランドナット	PLASTIC	1	

通電時弁閉（手動レバーにて開）

ENERGIZED CLOSE
(RESET MANUALLY)

DIMENSIONS (mm)　　FLANGE CODE: JIS 10K FF

SIZE	d	L	D	C	t	n	h	G	H
15	15	112	95	70	12	4	15	21	176
20	20	118	100	75	14	4	15	24	178
25	25	140	125	90	14	4	19	27	183
32	32	150	135	100	16	4	19	32	190
40	40	160	140	105	16	4	19	35	193
50	50	190	155	120	16	4	19	41	207

CODE 製品記号
ECF1W−F

SPECIFICATIONS (仕様)	
FLUID (流体)	
APPLICABLE PRESS. (適用圧力)	MPa
APPLICABLE TEMP. (流体温度)	℃
RATED VOLTAGE (定格電圧)	V ／ Hz

ECF−1W TYPE
EMERGENCY SHUT OFF SOLENOID

ECF−1W 型
電磁緊急遮断弁

APPROVED 承認	CHECK 検図	DRAWING 製図
K. NAKAMURA	S. AKIYAMA	R. HANADA
DATE 日付	2020−03−23	
NOTE		

APPROVED DWG. NO. 出図番号

DWG. No. 原図番号
ECF1W−01D−P

SER. No. 管理番号

VENN CO.,LTD.
株式会社ベン