シシン位置と機能（INDICATOR POSITION & FUNCTION）

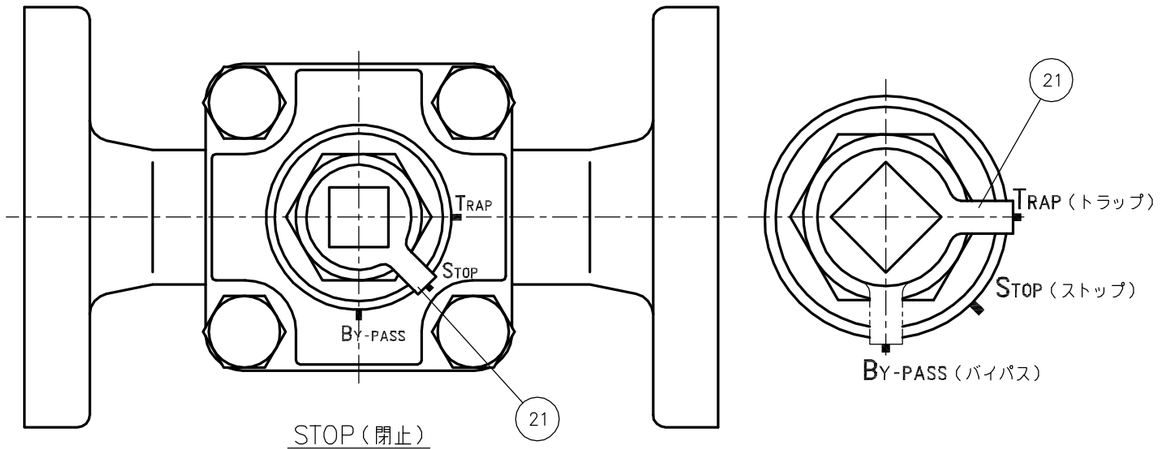

STOP（閉止）

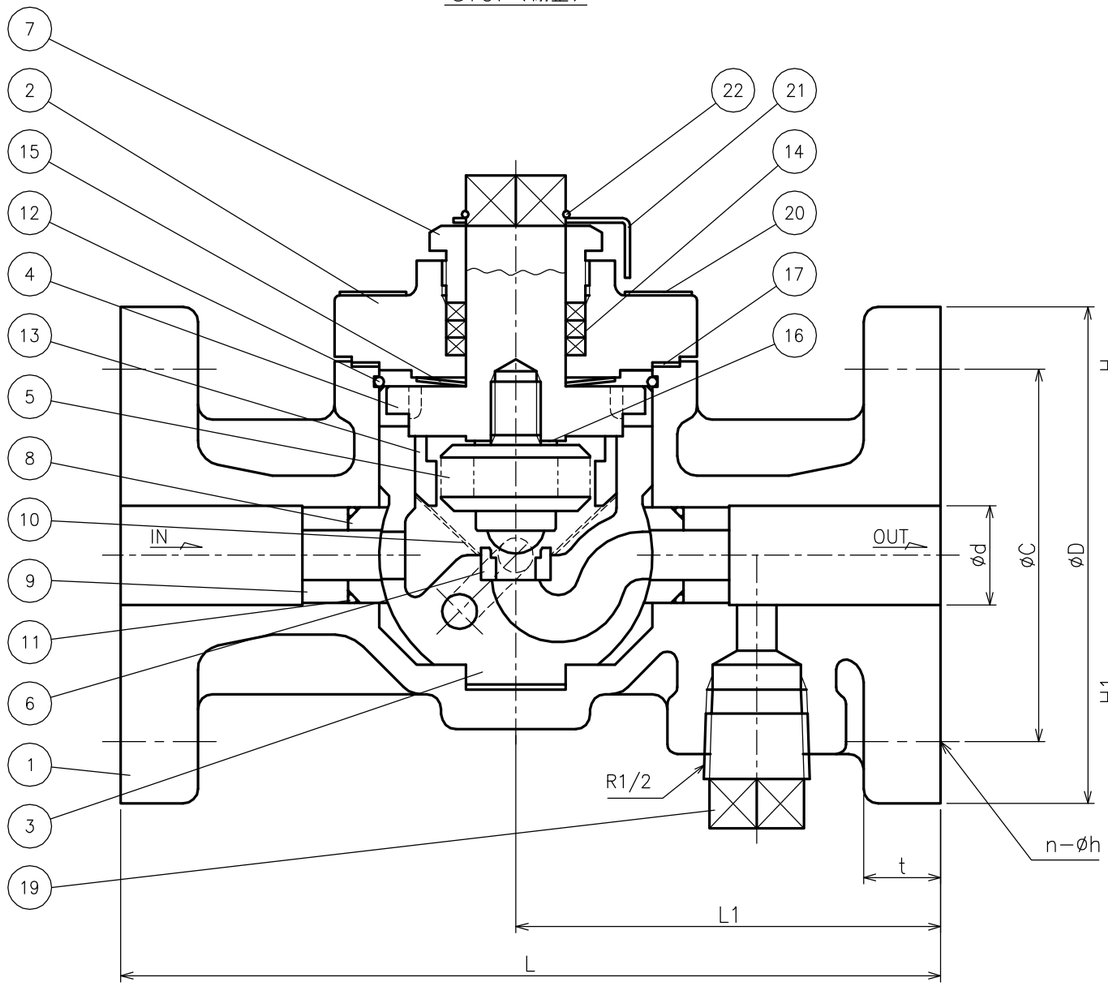

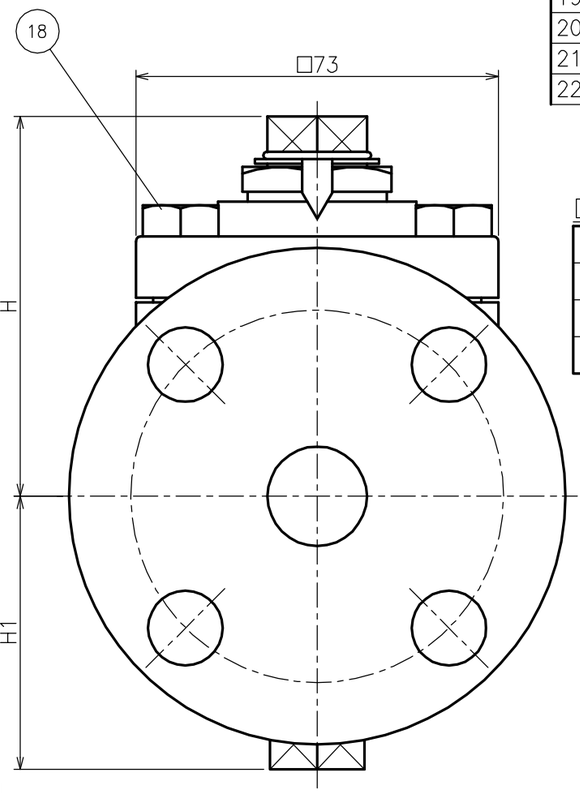

No.	NAME OF PARTS	部　品　名	MATERIAL	材　　質
1	VALVE BODY	ホンタイ	CAST IRON	FC 200
2	COVER	カバー	〃	〃
3	COCK	コック	CAST BRONZE	CAC 406
4	STEM	ステム	BRASS	C 3771 B
5	THERMO ELEMENT	サーモエレメント	STAINLESS STEEL	SUS 316 L & SUS 440 C
6	SEAT RING	ベンザ	〃	SUS 630
7	PACKING GLAND	パッキンオサエ	BRASS	C 3604 B
8	SEAL RING	シールリング	PTFE	PTFE
9	BUSH	ブッシュ	BRASS	C 3604 B
10	NET	ネット	STAINLESS STEEL	SUS 304
11	O RING	O リング	SYNTHETIC RUBBER	FKM
12	RETAINING RING	トメワ	STAINLESS STEEL	SUS 304
13	NET HOLDER	アミオサエ	BRASS	C 3604 B
14	PACKING	パッキン	NON−ASBESTOS	ノンアスベスト
15	SPRING	サラバネ	STAINLESS STEEL	SUS 304
16	WASHER	ワッシャー	〃	〃
17	GASKET	ガスケット	NON−ASBESTOS	ノンアスベスト
18	BOLT	ボルト	ROLLED STEEL	SS 400
19	PLUG	プラグ	CARBON STEEL	SWCH 10R
20	NAME PLATE	ネームプレート	STAINLESS STEEL	SUS 304
21	INDICATOR	シシン	〃	〃
22	RETAINING RING	トメワ	〃	〃

DIMENSIONS（mm）　FLANGE CODE : JIS 10K

SIZE	H	H1	L	L1	D	C	d	t	n	h	MASS(kg)
15	80	55	170	88	95	70	20	16	4	15	4.2
20	80	55	170	88	100	75	20	18	4	15	4.5
25	80	55	170	88	125	90	25	18	4	19	5.8

APPLICABLE PRESS.（適用圧力）：MAX. 1.0MPa

SPECIFICATIONS(仕様)	
APPLICABLE FLUID(適用流体)	SATURATED STEAM(飽和蒸気)
APPLICABLE PRESS.(適用圧力)	MAX. 1.0MPa
APPLICABLE TEMP.(適用温度)	MAX.184℃

CODE 製品記号
ATB5F−G

ATB−5F TYPE
WITH BYPASS CONVERTOR
STEAM TRAP
ATB−5F 型
バイパス付 スチームトラップ

DRAWING 製図	H. Sasaki
CHECK 検図	Y. Yonekura
DATE 日付	2018−2−7
NOTE	

APPROVED DWG.No. 出図番号

DWG.No.
ATB5F−11K−P

VENN CO.,LTD.
株式会社